mobiliar
fábrica mobiliario oficinas

SERIE TABIQUE ARMARIO CON PERFILERÍA

ASESORAMIENTO PERSONALIZADO	INGENIERÍA Y PROYECTOS	SOLUCIONES LLAVE EN MANO	EQUIPAMIENTO INTEGRAL	ATENCIÓN AL CLIENTE

Empresa Homologada por la
Dirección General del Patrimonio del Estado

mobiliar@mobiliar.es
www.mobiliar.es
902 365 064

ARMARIOS

ORGANIZE WITH DESIGN • **ORGANISATION ET DESIGN** • ORGANISIEREN MIT DESIGN

ORGANIZAR CON DISEÑO

CLOSETS • **ARMOIRES** • SCHRÄNKE

ARMARIOS DE SUELO A TECHO CON PUERTAS DE CRISTAL

ARMARIOS

Armarios como solución estética y funcional.

Closets as an aesthetic and functional solution.

Des armoires comme solution esthétique et fonctionnelle.

Schränke als ästhetische und funktionelle Lösung.

FLOOR TO CEILING CLOSETS WITH GLASS DOORS • **ARMOIRES SOL-PLAFOND AVEC PORTES VITRÉES** • RAUMHOHE SCHRÄNKE MIT GLASTÜREN

ARMARIOS DE SUELO A TECHO CIEGOS

ARMARIOS

Armarios integrados en el sistema
Closets integrated into the system
Des armoires intégrées dans le système
In das System integrierte Schränke

BLIND FLOOR TO CEILING CLOSETS • **ARMOIRES SOL-PLAFOND PLEINES** • LICHTUNDURCHLÄSSIGE RAUMHOHE SCHRÄNKE

ARMARIOS

WALL CLOSET. CLOSETS INSERTED INTO PARTITIONS • **CLOISON ARMOIRE. ARMOIRES INTÉGRÉES DANS CLOISONS**
TRENNSCHRANK. IN TRENNWÄNDE EINGEBETTETE SCHRÄNKE

Armarios como separación de espacios. Tabique armario. Armario integrado en la mampara.

Closets with space separators. Wall closet. Closet integrated into the partition.

Des armoires comme séparations d'espaces. Cloison armoire. Armoire intégrée dans la cloison.

Raumtrennschränke. Trennschrank. In die Trennwand eingebetteter Schrank.

ARMARIOS

ARMARIOS SUELO-TECHO • FLOOR-CEILING CLOSETS • **ARMOIRES SOL-PLAFOND** • RAUMHOHE SCHRÄNKE

Sistemas suelo a techo Floor to ceiling systems **Systèmes sol-plafond** Raumhohe Systeme

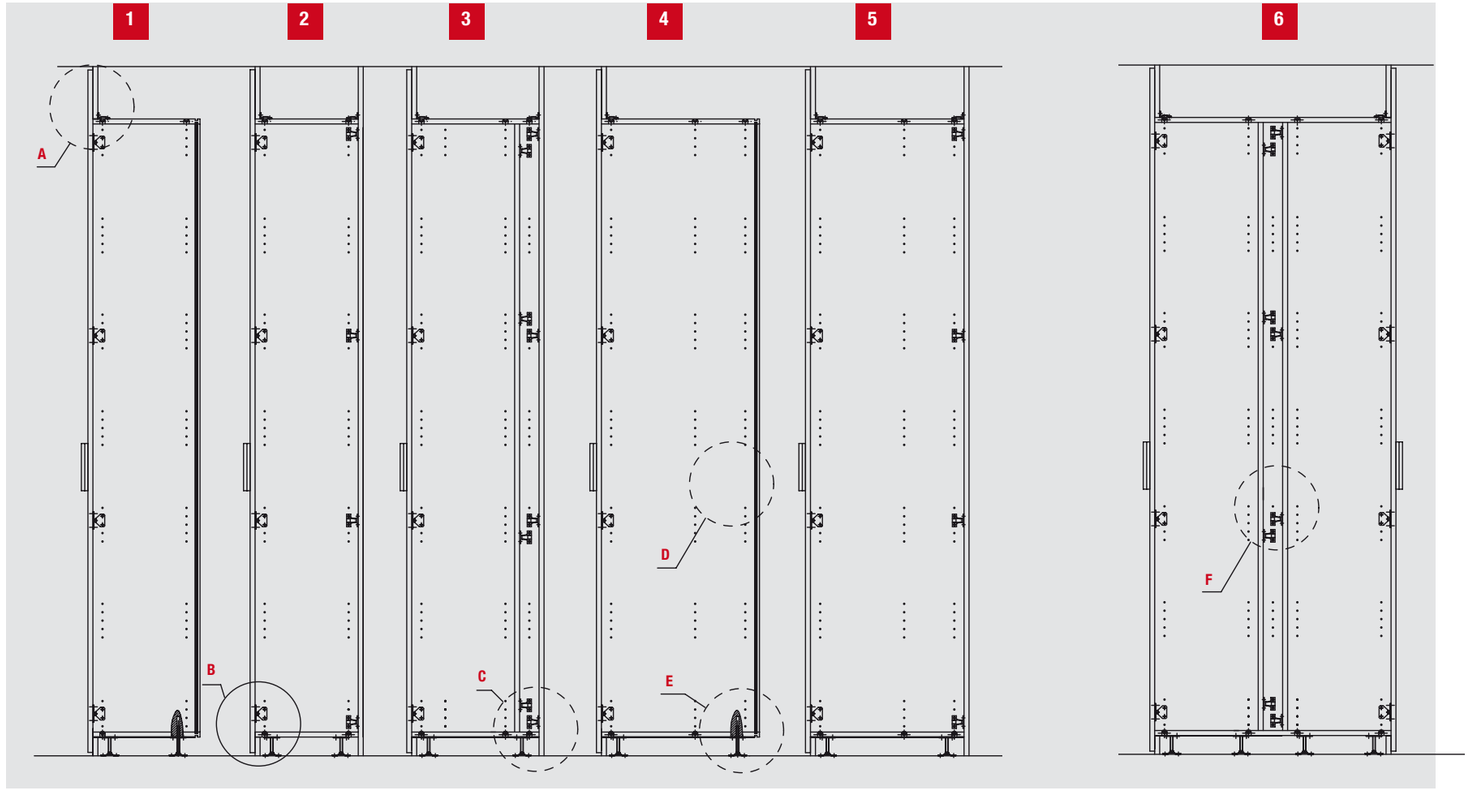

1. Armario a pared V1
Fondo=428 mm.
Closet to wall V1
Depth=428 mm.
Armoire contre mur V1
Profondeur=428 mm.
Wandschrank V1
Tiefe= 428 mm.

2. Tabique armario V2
Fondo=432 mm.
V2 wall closet
Depth=432 mm.
Cloison armoire V2
Profondeur=432 mm.
Trennschrank V2
Tiefe= 432 mm.

3. Armario insonorizado V3
Fondo=523 mm.
V3 soundproof closet
Depth=523 mm.
Armoire insonorisée V3
Profondeur=523 mm
Schallgedämpfter Schrank V3
Tiefe= 523 mm.

4. Armario contra pared V4
Fondo especial=612 mm.
V4 closet against wall
Special depth=612 mm.
Armoire contre mur V4
Profondeur spéciale= 612 mm.
Wandschrank V4
Spezialtiefe= 612 mm.

5. Tabique armario V5
Fondo especial=624 mm.
V5 wall closet Special
depth=624 mm.
Cloison armoire V5
Profondeur spéciale= 624 mm.
Trennschrank V5
Spezialtiefe= 624 mm.

6. Armario de uso doble insonorizado V6
Fondo especial=938 mm.
V6 soundproof double use closet
Special depth=938 mm.
Armoire double utilisation insonorisée V6
Profondeur spéciale= 938 mm.
Schallgedämpfter, beidseitig verwendbarer
V6-Schrank
Spezialtiefe= 938 mm.

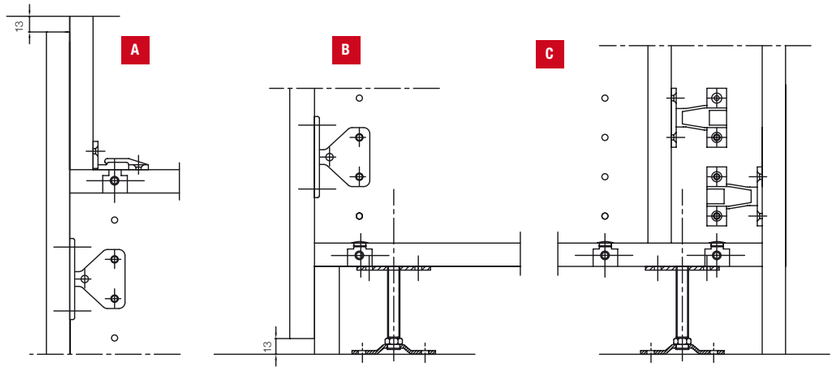

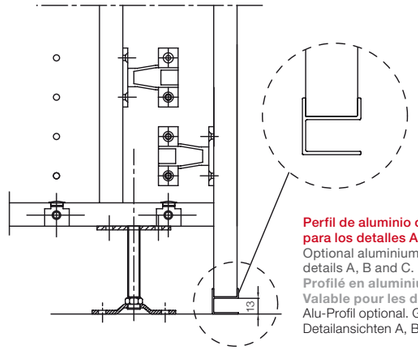

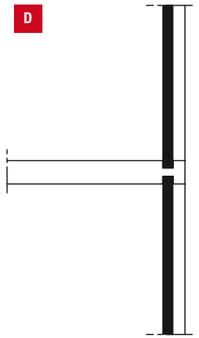

Perfil de aluminio opcional. Válido para los detalles A, B y C.
Optional aluminium profile. Valid for details A, B and C.
Profilé en aluminium optionnel. Valable pour les détails A, B et C.
Alu-Profil optional. Gilt für Detailansichten A, B und C.

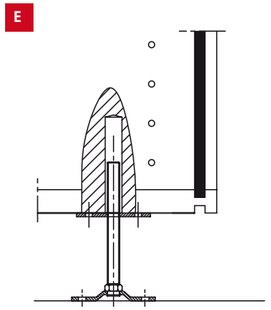

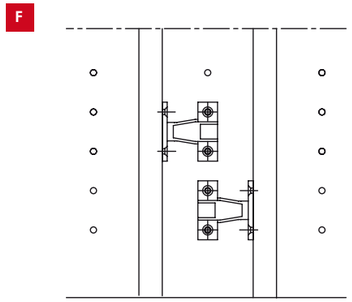

ARMARIOS

DETALLES ZÓCALO • BASEBOARD DETAILS • DÉTAILS SOCLE • LEISTEN-DETAILANSICHTEN

1. Armarios con zócalo inferior exterior
Closets with exterior lower baseboard
Armoires avec socle inférieur extérieur
Schränke mit unterer Außenleiste

2. Armarios con zócalo inferior y superior exterior
Closets with lower and upper exterior baseboard
Armoires avec socle inférieur et supérieur extérieur
Schränke mit oberer und unterer Außenleiste

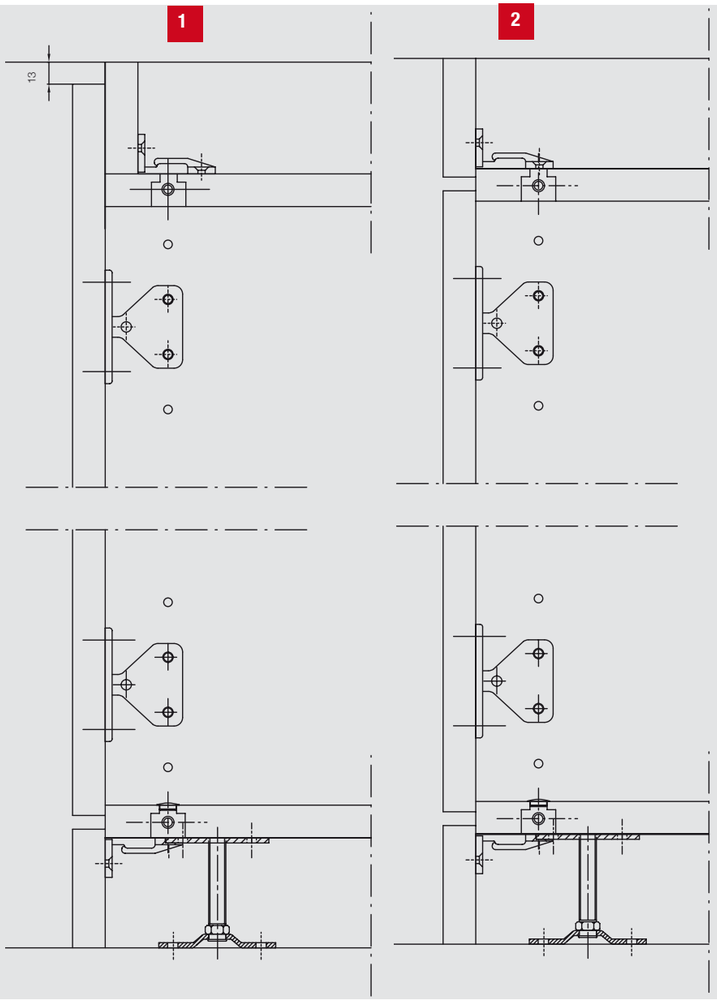

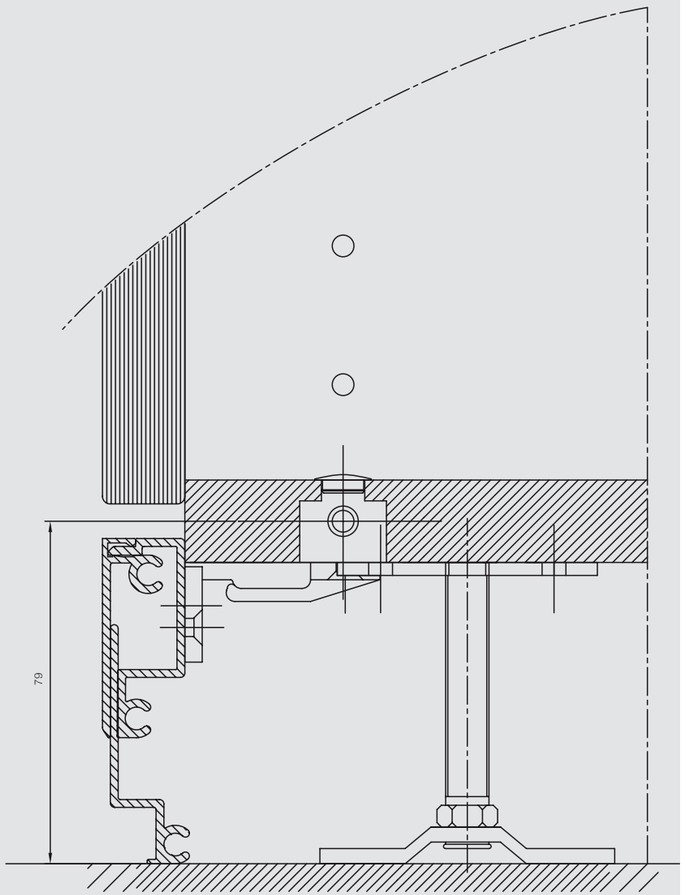

Armario con zócalo de aluminio
Closet with aluminium baseboard
Armoire à socle en aluminium
Schrank mit Aluminiumleisten

ARMARIOS

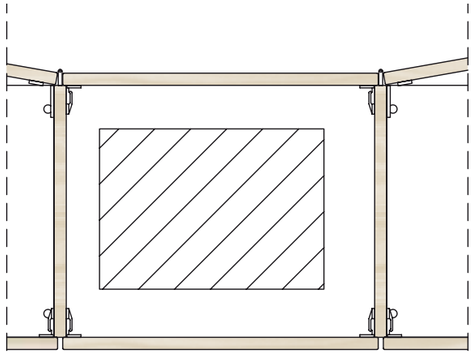

Forrado pilar
Pillar lining
Revêtement pilier
Säulenverkleidung

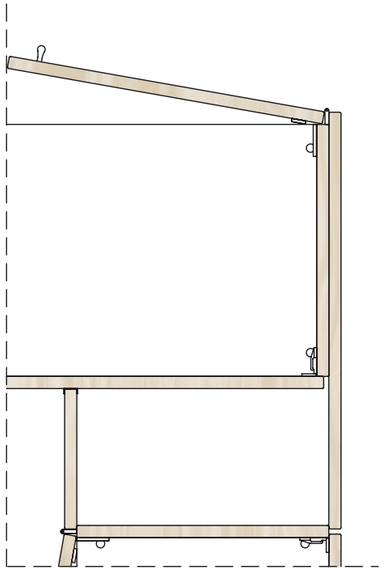

Armario visto 1 cara y armario en perpendicular
Closet seen on one side and perpendicular closet
Armoire 1 côté apparent et armoire en perpendiculaire
Einseitige Schrankansicht und Schrank in senkrechter Ansicht

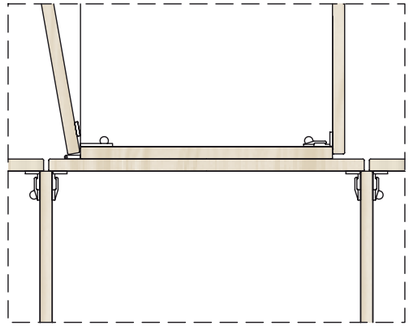

Arranque de armario en perpendicular
Base of perpendicular closet
Ancrage d'armoire en perpendiculaire
Von Schrank ausgehender Anlauf in senkrechter Ansicht

Armario tabique visto por una cara
Wall closet seen on one side
Armoire cloison 1 côté apparent
Trennschrank, von einer Seite aus gesehen

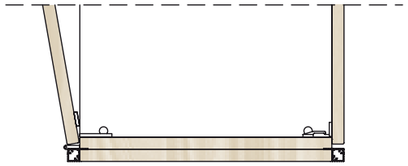

Perfil de aluminio opcional
Optional aluminium profile
Profilé en aluminium optionnel
Aluminium-Profil optional

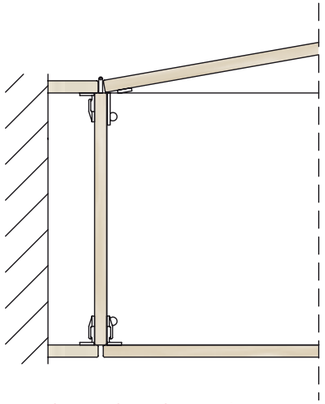

Arranque de pared con remates
Base of wall with end caps
Ancrage au mur avec raccords
Von der Wand ausgehender Anlauf mit Abschlussstücken

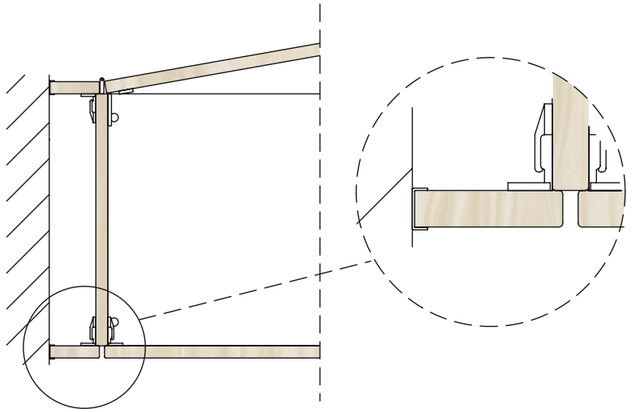

Perfil de aluminio opcional
Optional aluminium profile
Profilé en aluminium optionnel
Aluminium-Profil optional

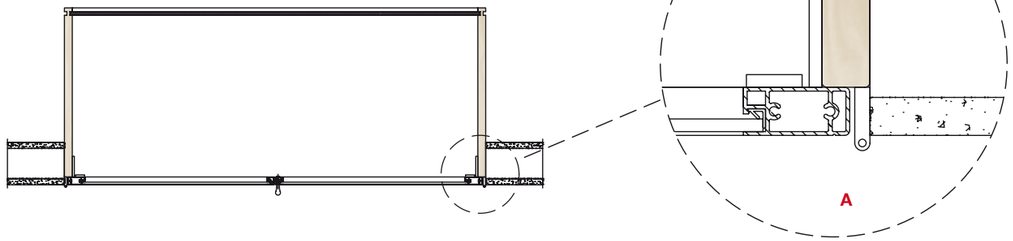

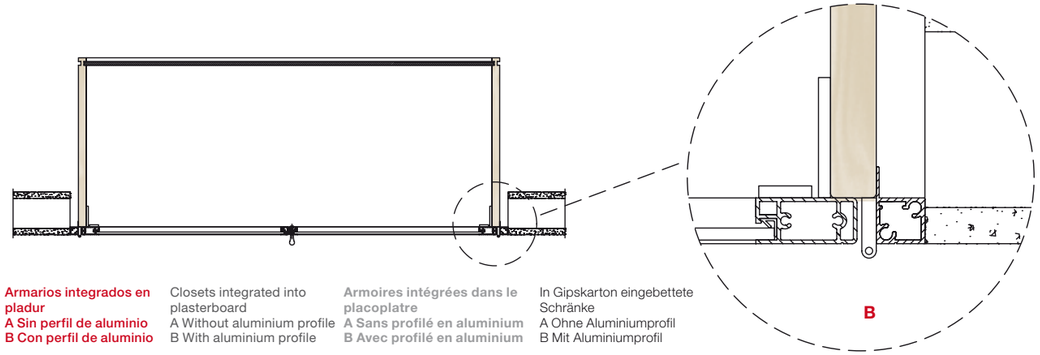

Armarios integrados en pladur
A Sin perfil de aluminio
B Con perfil de aluminio

Closets integrated into plasterboard
A Without aluminium profile
B With aluminium profile

Armoires intégrées dans le placoplatre
A Sans profilé en aluminium
B Avec profilé en aluminium

In Gipskarton eingebettete Schränke
A Ohne Aluminiumprofil
B Mit Aluminiumprofil

ARMARIOS

Todas las soluciones de armario en cualquiera de sus versiones son aplicables a cualquier mampara del mercado, y como sustituto del armario mueble.

All the closet solutions in any of its versions are applicable to any partition on the market and as a substitute to the stand alone closet.

Toutes les solutions en armoire, quelle que soit la version, sont applicables à toutes les cloisons du marché et servent de substitut à l'armoire ou meuble conventionnel.

Alle Schranklösungen sind in allen Versionen für alle handelsüblichen Trennwände sowie als Ersatz für Möbelschränke verwendbar.

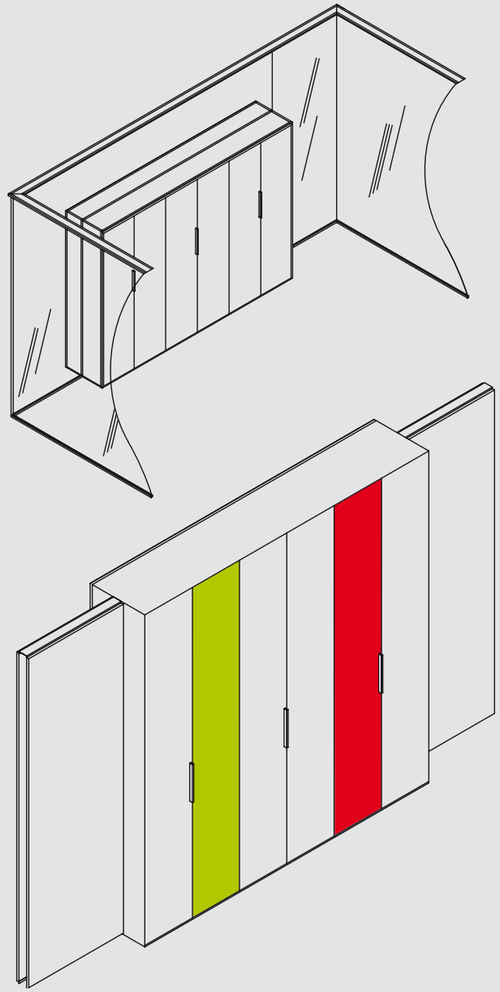

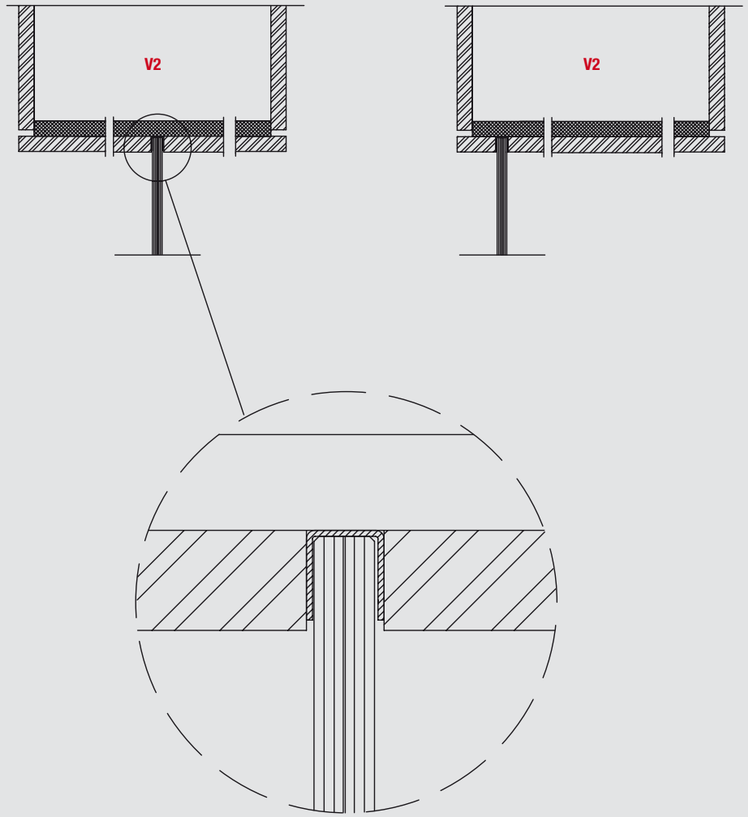

Perfil de aluminio que integra el armario con cualquier mampara tanto en armarios bajos como de suelo a techo.

Aluminium profile that integrates the closet with any partition, both low and floor to ceiling closets.

Profilé en aluminium qui intègre l'armoire- basse ou du sol au plafond- à n'importe quelle cloison.

Alu-Profil zur Einbettung sowohl niedriger sowie raumhoher Schränke in alle beliebigen Trennwände.

ARMARIOS

ARMARIOS SUELO-TECHO INSERTOS EN MAMPARAS • FLOOR-CEILING CLOSET INSERTED INTO PARTITIONS • **ARMOIRES SOL-PLAFOND INTÉGRÉES DANS CLOISONS** • IN TRENNWÄNDE INTEGRIERTE RAUMHOHE SCHRÄNKE

Mampara S1-S2 centrados respecto al armario versión V2. Todas las mamparas centradas respecto al armario versión V6 de doble uso.

S1-S2 centred partition with respect to version V2 closet. All centred partitions with respect to closet version V6 of double use.

Cloisons S1-S2 centrées par rapport à l'armoire version V2. Toutes les cloisons sont centrées par rapport à l'armoire version V6 double utilisation.

Die Trennwände S1 und S2 sind in Bezug auf die V2-Schränke zentriert. Alle Trennwände sind entsprechend der beidseitig verwendbaren V6-Schränke zentriert.

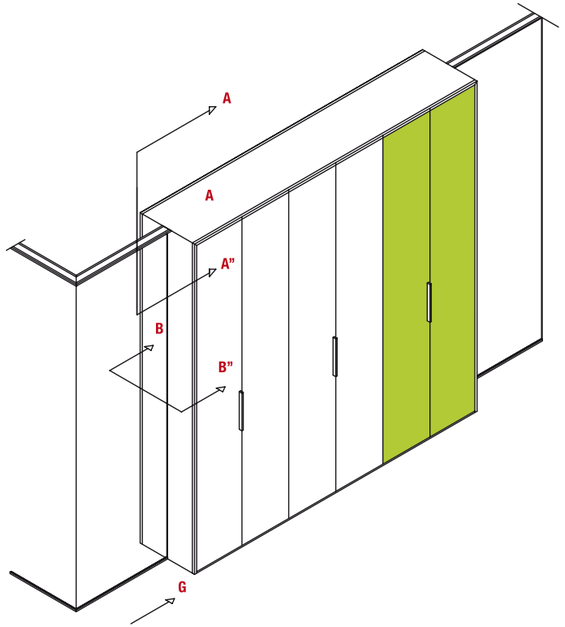

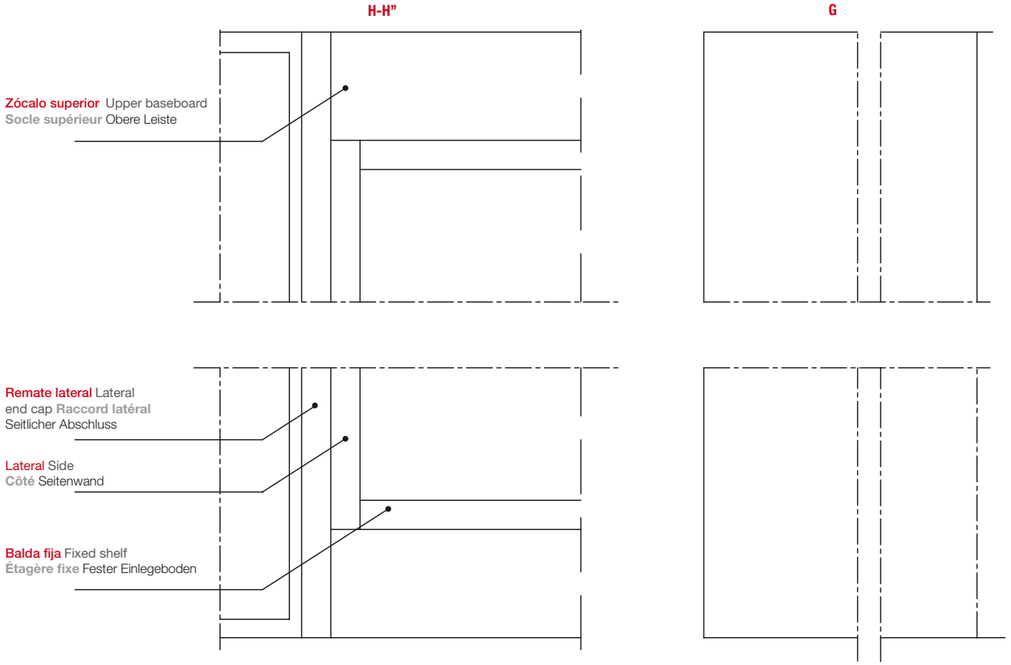

A-A"

S2-S1

B-B"

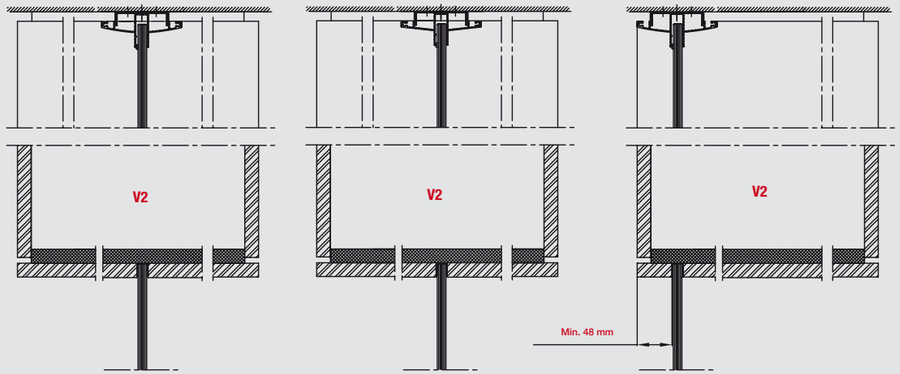

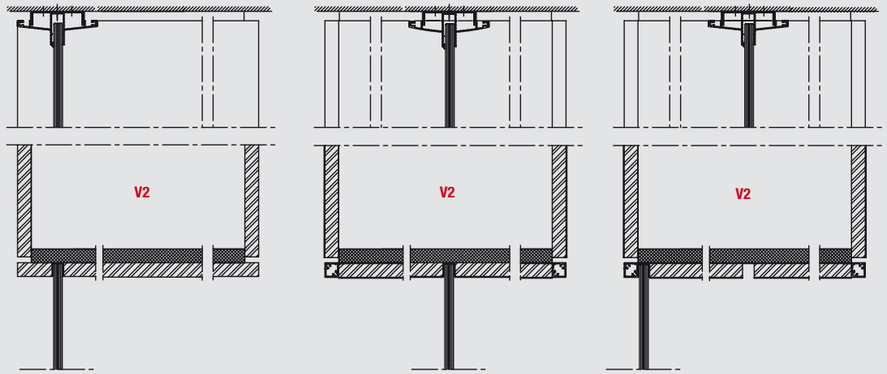

ARMARIOS

ARMARIOS SUELO-TECHO INSERTOS EN MAMPARAS • FLOOR-CEILING CLOSET INSERTED INTO PARTITIONS • **ARMOIRES SOL-PLAFOND INTÉGRÉES DANS CLOISONS** • IN TRENNWÄNDE INTEGRIERTE RAUMHOHE SCHRÄNKE

Mampara SU, S7 y S8 enrasados respecto al armario versión V3. Todas las mamparas centradas respecto al armario versión V6 de doble uso.

Partition SU, S7 and S8 flush with respect to closet version V3. All centred partitions with respect to closet version V6 of double use.

Cloisons SU, S7 et S8 à ras par rapport à l'armoire version V3. Toutes les cloisons sont centrées par rapport à l'armoire version V6 double utilisation.

Trennwände SU, S7 und S8 bündig mit V3-Schrank. Alle Trennwände sind entsprechend der beidseitig verwendbaren V6-Schränke zentriert.

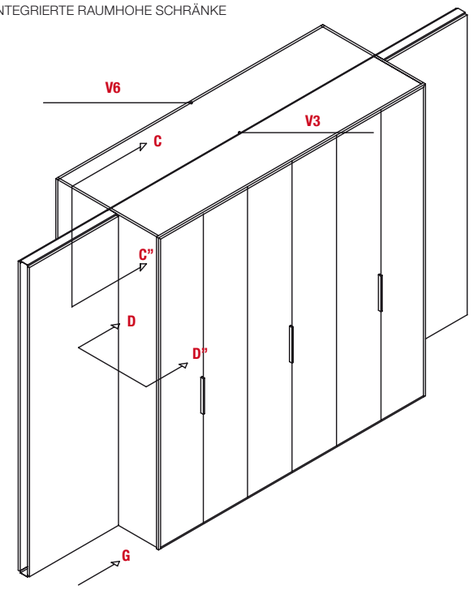

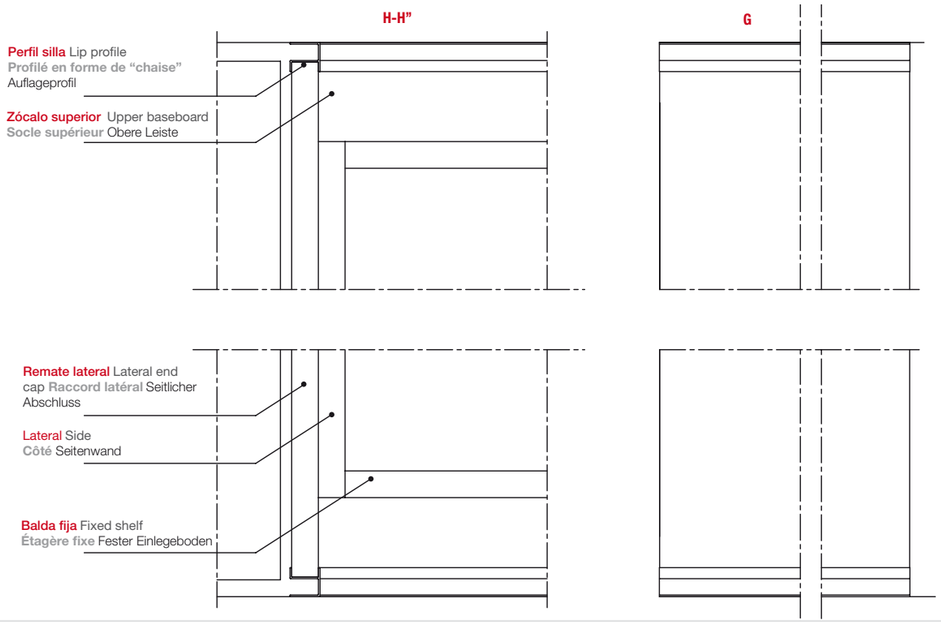

SU-S7-S8

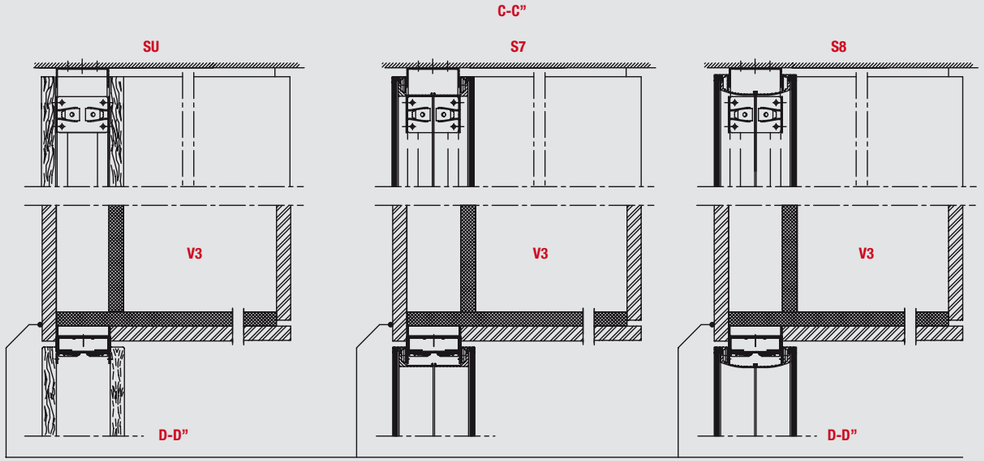

En los armarios integrados el sustituto de los laterales será 32 mm. mayor • In integrated closets the substitute for the sides will be 32 mm. greater • **Dans les armoires intégrées, le substitut des côtés sera de 32 mm. supérieur** • Für die eingebetteten Schränke ist der Seitenwandersatz jeweils 32 mm stärker

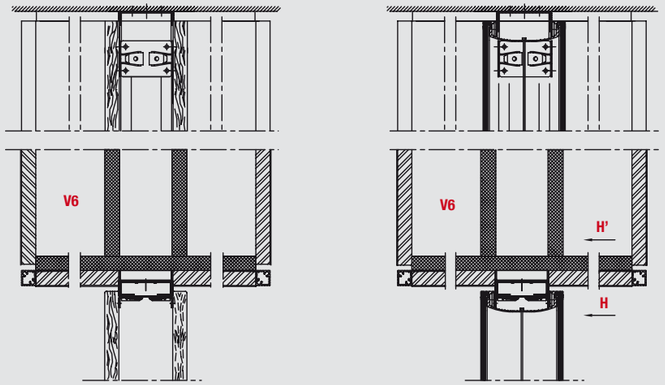

Perfiles de aluminio opcionales válidos para todos los armarios • Optional aluminium profiles valid for all closets • **Profilés en aluminium optionnels valables pour toutes les armoires** • Aluminiumprofile optional für alle Schränke

ARMARIOS

ARMARIOS INSERTOS EN MAMPARAS DE SUELO A TECHO • CLOSET INSERTS INTO FLOOR TO CEILING PARTITIONS • **ARMOIRES INTÉGRÉES DANS CLOISONS DU SOL AU PLAFOND** • IN RAUMHOHE TRENNWÄNDE INTEGRIERTE SCHRÄNKE

Versiones V2-V3 inson. en alturas de un tercio, dos tercios y en voladizo

V2-V3 soundproof versions in one third, two thirds and hanging heights

Versions V2-V3 inson. en hauteurs de un tiers, deux tiers et en saillie

V2- und V3-Ausführungen schallgedämpft, in 1/3- und 2/3-Höhe oder freitragend montiert

1 Armarios en voladizo enrasados en modulares S7 y S8.

Flush hanging closets in S7 and S8 modules.

Armoires en saillie à ras avec systèmes modulaires S7 et S8.

Freitragend montierte Schränke, in S7- und S8-Module bündig eingelassen.

2 Armarios bajos insertos enrasados con armarios V2 para S1 y S2, enrasados con armarios V3 para S7 y S8, centrados con armarios V-dobles

Low insert closets flush with V2 closets for S1 and S2, flush with V3 closets for S7 and S8, centred with double-V closets

Armoires basses intégrées à ras avec armoires V2 pour S1 et S2, à ras avec armoires V3 pour S7 et S8, centrées avec armoires V-doubles

Eingebettete niedrige Schränke, bündig mit V2-Schränken für S1 und S2, bündig mit V3-Schränken für S7 und S8, zentriert mit V-Doppelschränken

3 Armarios dos tercios insertos enrasados con armarios V2 para S1 y S2, enrasados con armarios V3 para S7 y S8, centrados con armarios V-dobles

Two third inserts flush with V2 closets for S1 and S2, flush with V3 closets for S7 and S8, centred with double-V closets

Armoires deux tiers intégrées à ras avec armoires V2 pour S1 et S2, à ras avec armoires V3 pour S7 et S8, centrées avec armoires V-doubles

Eingebettete Schränke (2/3), bündig mit V2-Schränken für S1 und S2, bündig mit V3-Schränken für S7 und S8, zentriert mit V-Doppelschränken

1

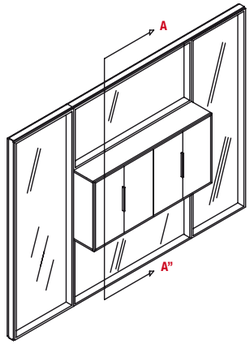

2

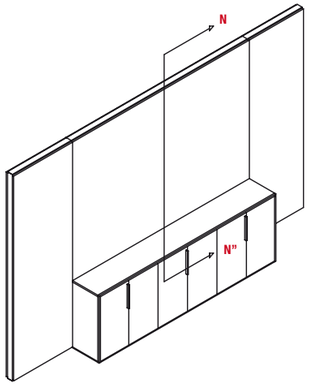

3

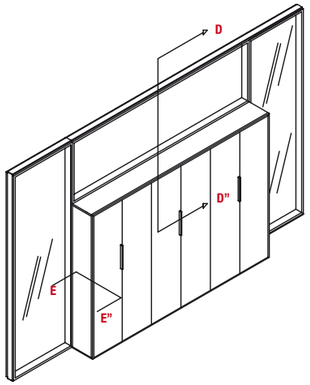

A-A"

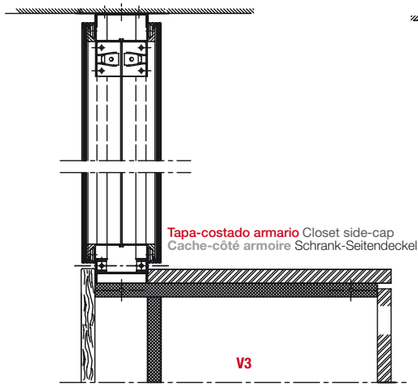

Tapa-costado armario Closet side-cap
Cache-côté armoire Schrank-Seitendeckel

N-N"

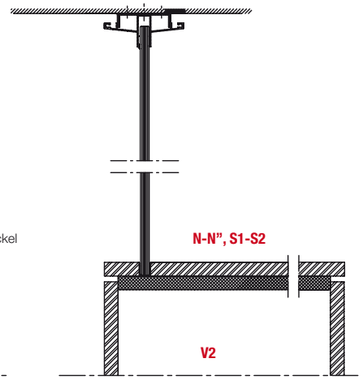

D-D"

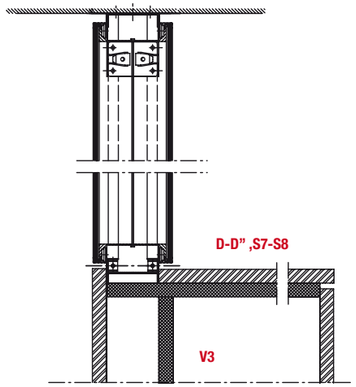

Armarios en voladizo ancho max.-2mts. sobre sistema modular
Max. width hanging closets-2 m. on the modular system
Armoires en saillie largeur max.-2mts. sur système modulaire
Freitragend montierte Schränke, max. Breite -2 m auf Modulsystem

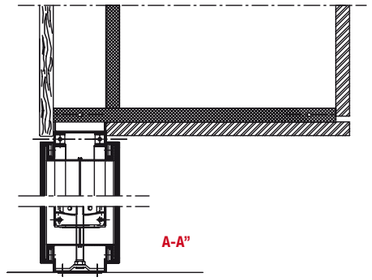

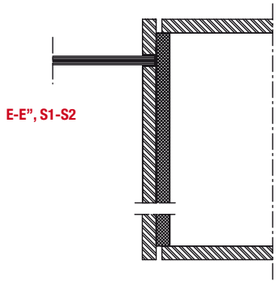

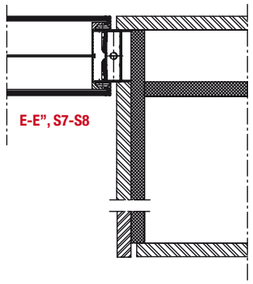

ARMARIOS

ARMARIOS INSERTOS EN MAMPARAS DE SUELO A TECHO • CLOSET INSERTS INTO FLOOR TO CEILING PARTITIONS • **ARMOIRES INTÉGRÉES DANS CLOISONS DU SOL AU PLAFOND** • IN RAUMHOHE TRENNWÄNDE INTEGRIERTE SCHRÄNKE

Armarios dobles V6 de altura un tercio y dos tercios insertos en mamparas de suelo a techo. Centrados.

One third height and two thirds V6 double closets inserted into partitions from floor to ceiling. Centred.

Armoires doubles V6 de hauteur un tiers et deux tiers intégrées dans cloisons du sol au plafond. Centrées.

Zu 1/3 und 2/3 in raumhohe Trennwände eingebettete V6-Doppelschränke. Zentriert.

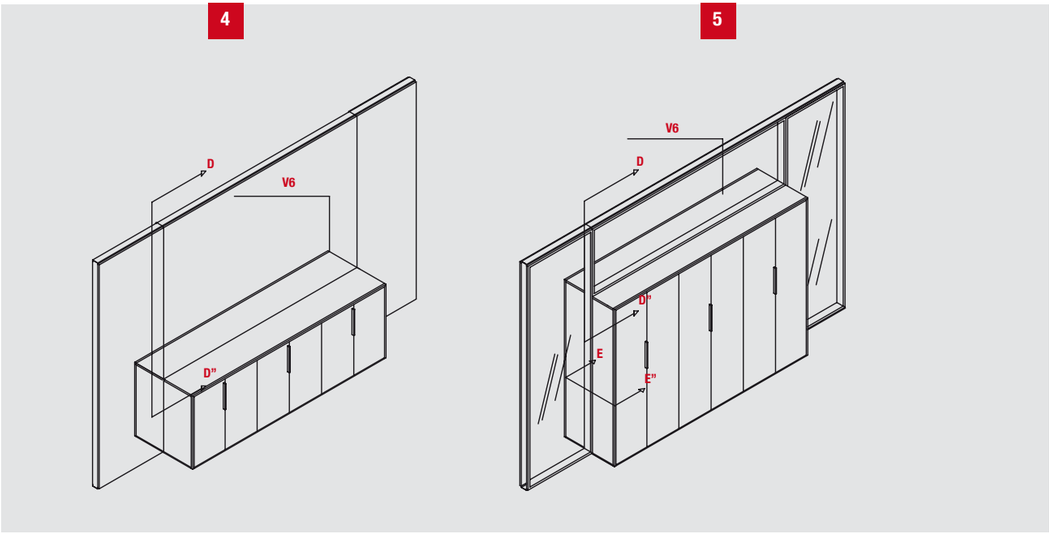

4 **Armarios bajos insertos (un tercio) centrados con armarios V6-dobles para mamparas S1-S2-S7 y S8.**

Low insert closets (one third) centredtred with double-V6 closets for S1-S2-S7 and S8 partitions.

Armoires basses intégrées (un tiers) centrées avec armoires V6-doubles pour cloisons S1-S2-S7 et S8.

Niedrige (1/3) eingebettete Schränke, zentriert mit V6-Doppelschränken für Trennwände S1-S2-S7 und S8.

5 **Armarios dos tercios insertos. Centrados con armarios V6-dobles para mamparas S1-S2-S7 y S8.**

Two thirds closet inserts. Centred with double-V6 closets for S1-S2-S7 and S8 partitions.

Armoires deux tiers intégrées. Centrées avec armoires V6-doubles pour cloisons S1-S2-S7 et S8.

In zwei Drittel Höhe integrierte Schränke. Zentriert mit V6-Doppelschränken für Trennwände S1-S2-S7 und S8.

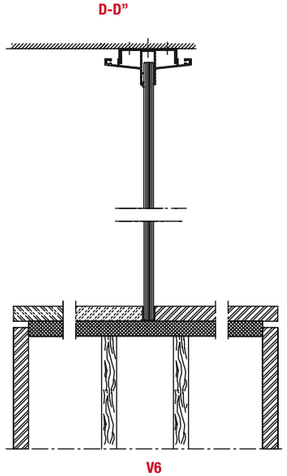

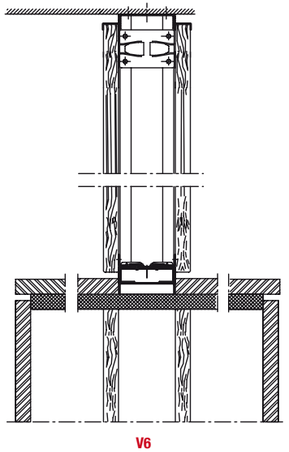

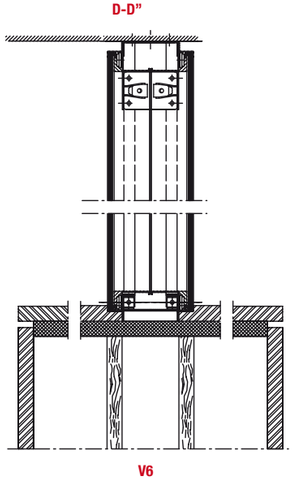

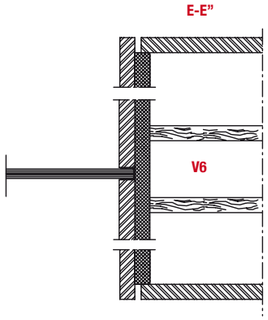

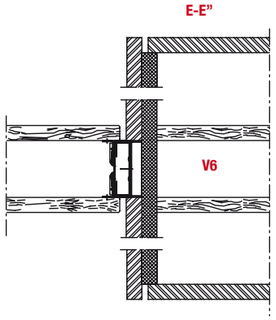

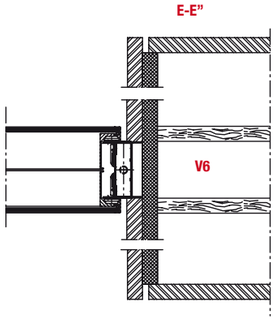

ARMARIOS

Balda a 1 cara
Single sided shelf
Étagère 1 côté
Einlegeboden, einseitig

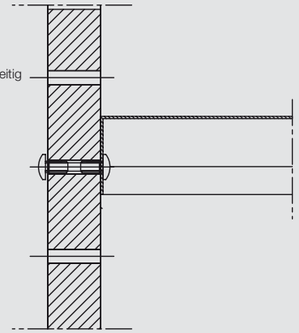

Balda a 2 caras
2 sided shelf
Étagère 2 côtés
Einlegeboden, zweiseitig

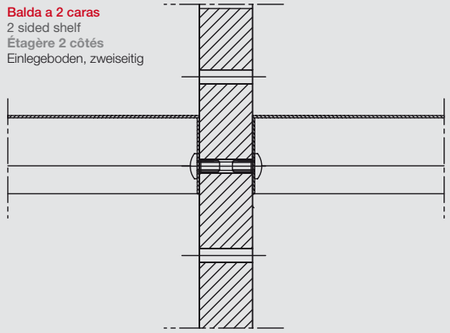

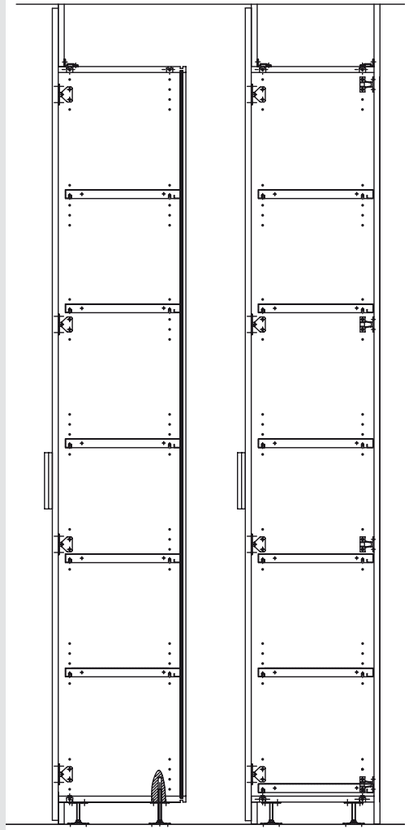

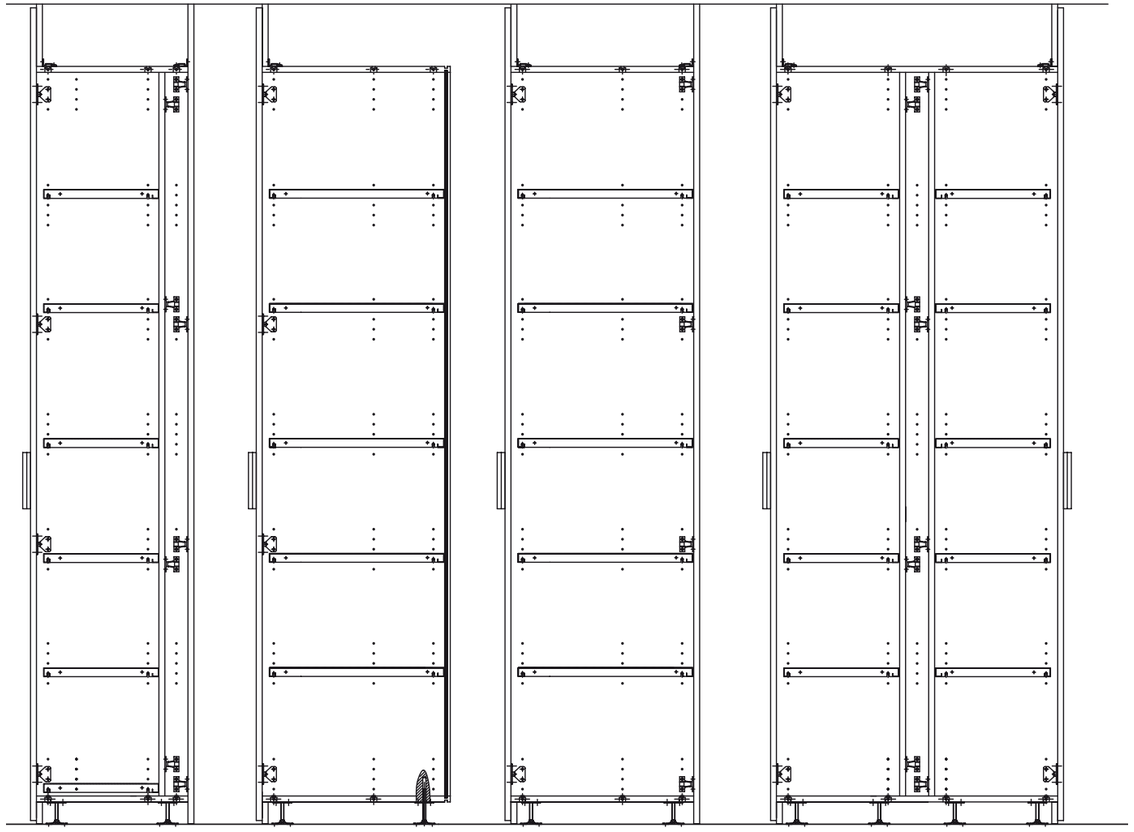

ARMARIOS

ARMARIOS INSERTOS EN MAMPARA BOX • CLOSETS INSERTED INTO PARTITION BOX • **ARMOIRES INTÉGRÉES DANS CLOISON BOX** • IN BOX-TRENNWAND INTEGRIERTE SCHRÄNKE

1

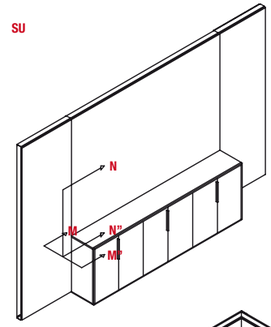

2

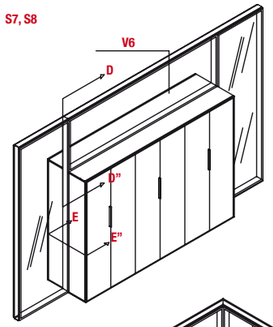

3

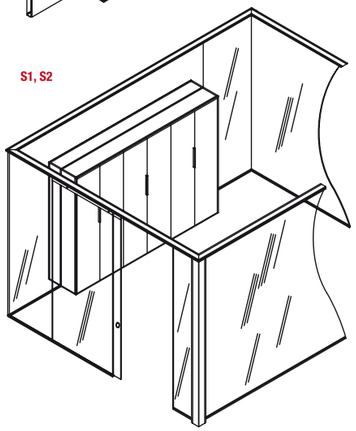

4

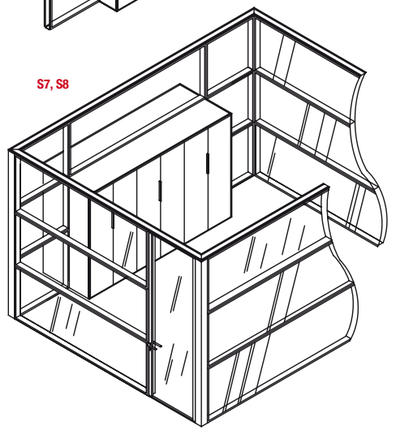

1. Armarios bajos insertos (un tercio). Enrasados con armarios V2 para S1 y S2. Enrasados con armarios V3 para S7 y S8. Centrados con armarios V6-dobles.

Low insert closets (one third). Flush with V2 closets for S1 and S2. Flush with V3 closets for S7 and S8. Centred with double-V6 closets.

Armoires basses intégrées (un tiers). À ras avec armoires V2 pour S1 et S2. À ras avec armoires V3 pour S7 et S8. Centrées avec armoires V6-doubles.

Niedrige eingebettete Schränke (1/3). Bündig mit V2-Schränken für S1 und S2. Bündig mit V3-Schränken für S7 und S8. Zentriert mit V6-Doppelschränken.

2. Armarios dos tercios insertos. Enrasados con armarios V2 para S1 y S2. Enrasados con armarios V3 para S7 y S8. Centrados con armarios V6-dobles.

Two thirds closet inserts. Flush with V2 closets for S1 and S2. Flush with V3 closets for S7 and S8. Centred with double-V6 closets.

Armoires basses intégrées (un tiers). À ras avec armoires V2 pour S1 et S2. À ras avec armoires V3 pour S7 et S8. Centrées avec armoires V6-doubles.

In zwei Drittel Höhe integrierte Schränke. Bündig mit V2-Schränken für S1 und S2. Bündig mit V3-Schränken für S7 und S8. Zentriert mit V6-Doppelschränken.

3. Armarios altura box (tres tercios). Centrados para S1 y S2 con versión V2 y V6. Para S7 y S8 con versión V3 y V6.

Box height closets (three thirds). Centredfor S1 y S2 with version V2 and V6. For S7 and S8 with version V3 and V6.

Armoires hauteur box (trois tiers). Centrées pour S1 et S2 avec version V2 et V6. Pour S7 et S8 avec version V3 et V6.

Schränke in Box-Höhe (drei Drittel). Zentriert für S1 und S2 mit V2- und V6-Ausführung. Für S7 und S8 mit V3- und V6-Ausführung.

4. Armarios altura box (tres tercios). Centrados para S7 y S8 con versión V3 y V6.

Box height closets (three thirds).. Centred for S7 and S8 with version V3 and V6.

Armoires hauteur box (trois tiers). Centrées pour S7 et S8 avec version V3 et V6.

Schränke in Box-Höhe (drei Drittel). Zentriert für S7 und S8 mit V3- und V6-Ausführung.

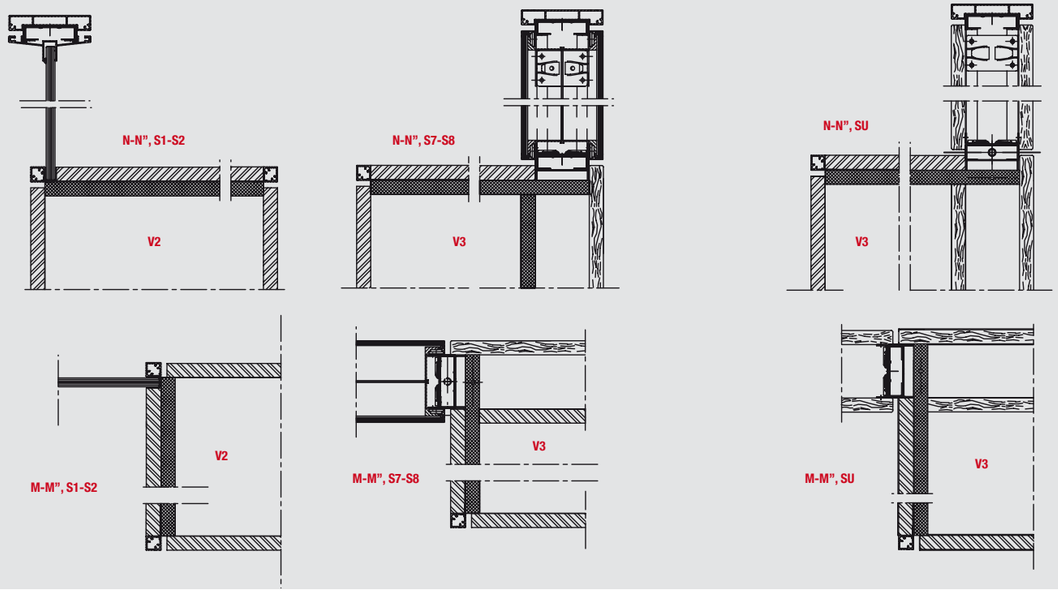

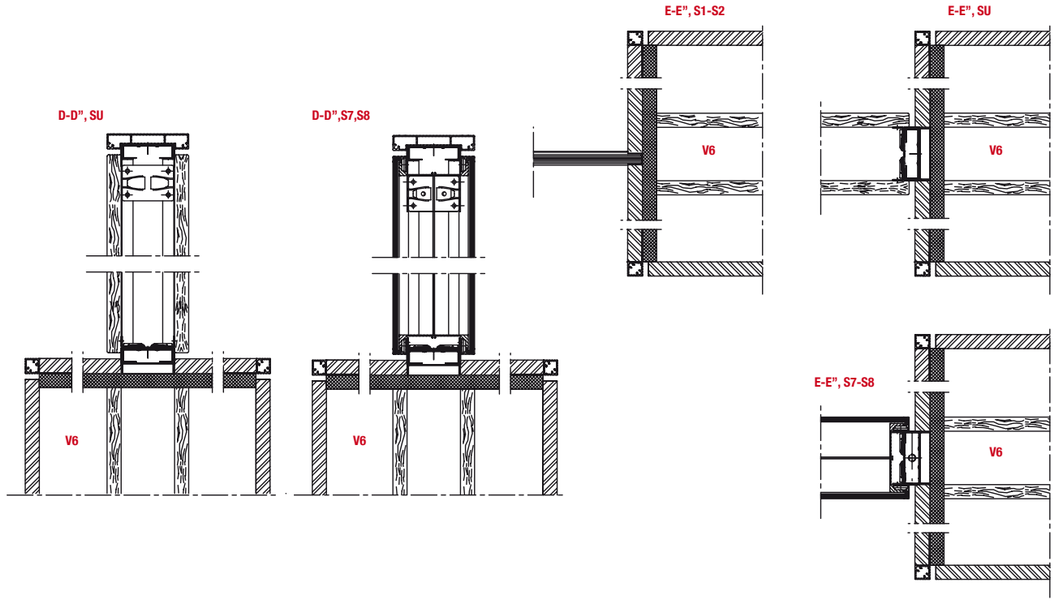

ARMARIOS

ARMARIOS INSERTOS EN MAMPARA BOX • CLOSETS INSERTED INTO PARTITION BOX • **ARMOIRES INTÉGRÉES DANS CLOISON BOX** •
IN BOX-TRENNWAND INTEGRIERTE SCHRÄNKE

1. Tabique armario.
Fondo= 432 mm.
Wall closet.
Depth= 432 mm.
Cloison armoire.
Profondeur= 432 mm.
Trennschrank.
Tiefe = 432 mm.

2. Armario insonorizado.
Fondo= 523 mm.
Soundproof closet.
Depth= 523 mm.
Armoire insonorisée.
Profondeur= 523 mm.
Schallgedämpfter Schrank.
Tiefe = 523 mm.

3. Armario de uso doble.
Fondo especial= 938 mm.
Double use closet.
Special depth= 938 mm.
Armoire double utilisation.
Profondeur spéciale= 938 mm.
Beidseitig verwendbarer Schrank.
Spezialtiefe = 938 mm.

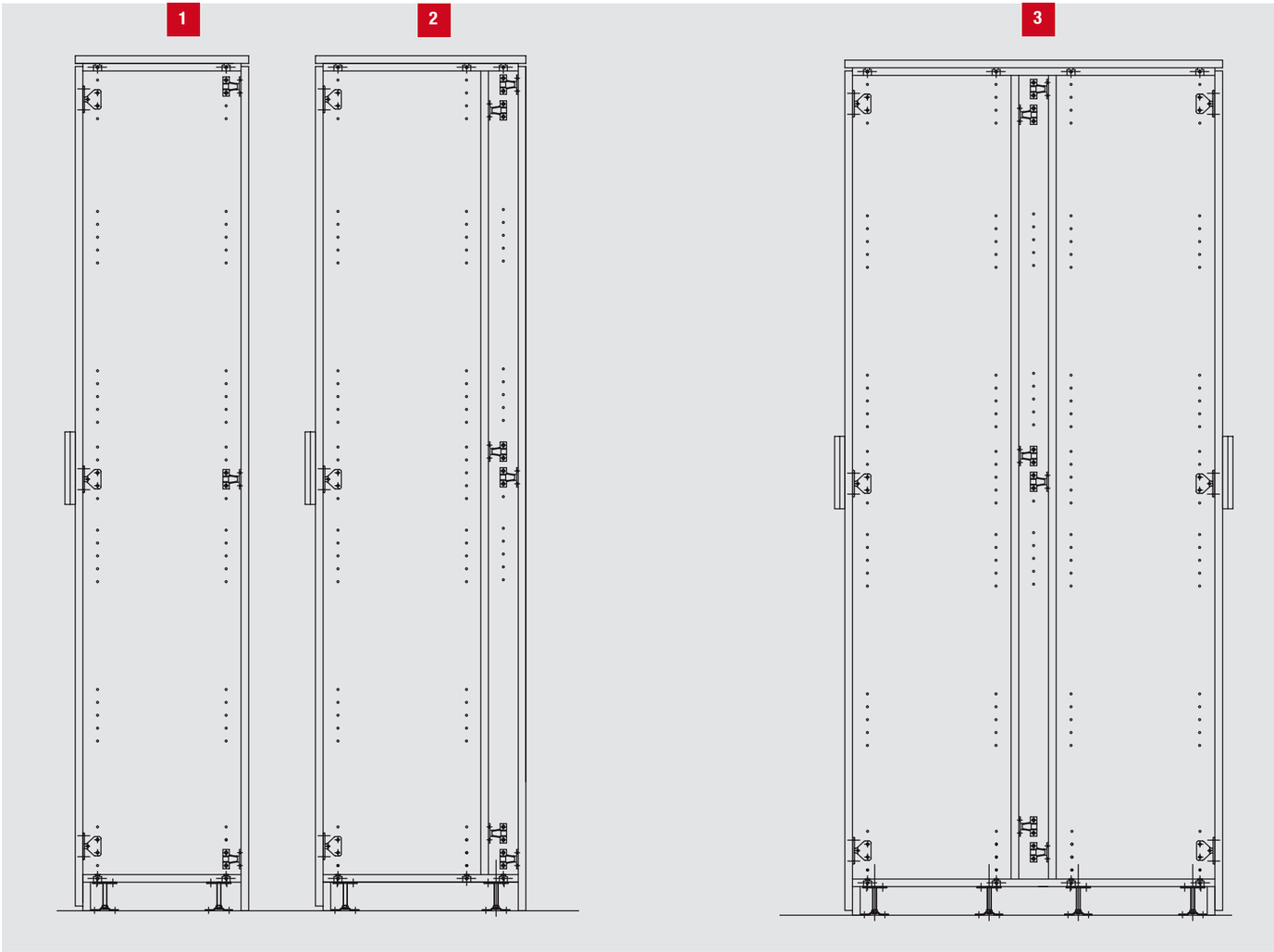

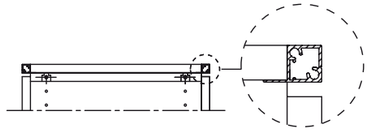

Perfil de aluminio opcional.
Optional aluminium profile.
Profilé en aluminium optionnel.
Alu-Profil optional.

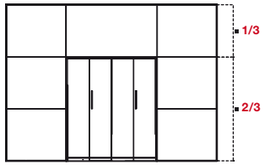

Armarios insertos en mampara altura intermedia 2/3.
Closets inserted into partition medium height 2/3.
Armoires intégrées dans cloison hauteur intermédiaire 2/3.
In Trennwände integrierte Schränke Mittlere Höhe 2/3.

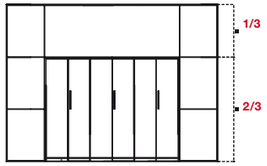

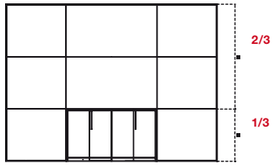

Armarios insertos en mampara altura baja 1/3.
Closets inserted into partition low height 1/3.
Armoires intégrées dans cloison hauteur basse 1/3.
In Trennwände integrierte Schränke niedrige Höhe 1/3.

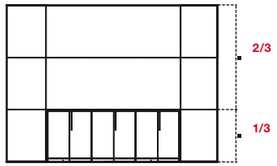

ARMARIOS DE PUERTAS CORREDERAS EN UN SOLO PLANO • SINGLE SLIDING DOOR CLOSETS • ARMOIRES À PORTES COULISSANTES SYMÉTRIQUES • SCHRÄNKE MIT EINTEILIGEN SCHIEBETÜREN

ARMARIOS

Altura=2/3 inserto en mampara acristalada de suelo a techo

Height=2/3 insert into glass partition from floor to ceiling

Hauteur=2/3 intégrée dans cloison vitrée du sol au plafond

Höhe = Zu 2/3 in raumhohe Glastrennwand eingebettet

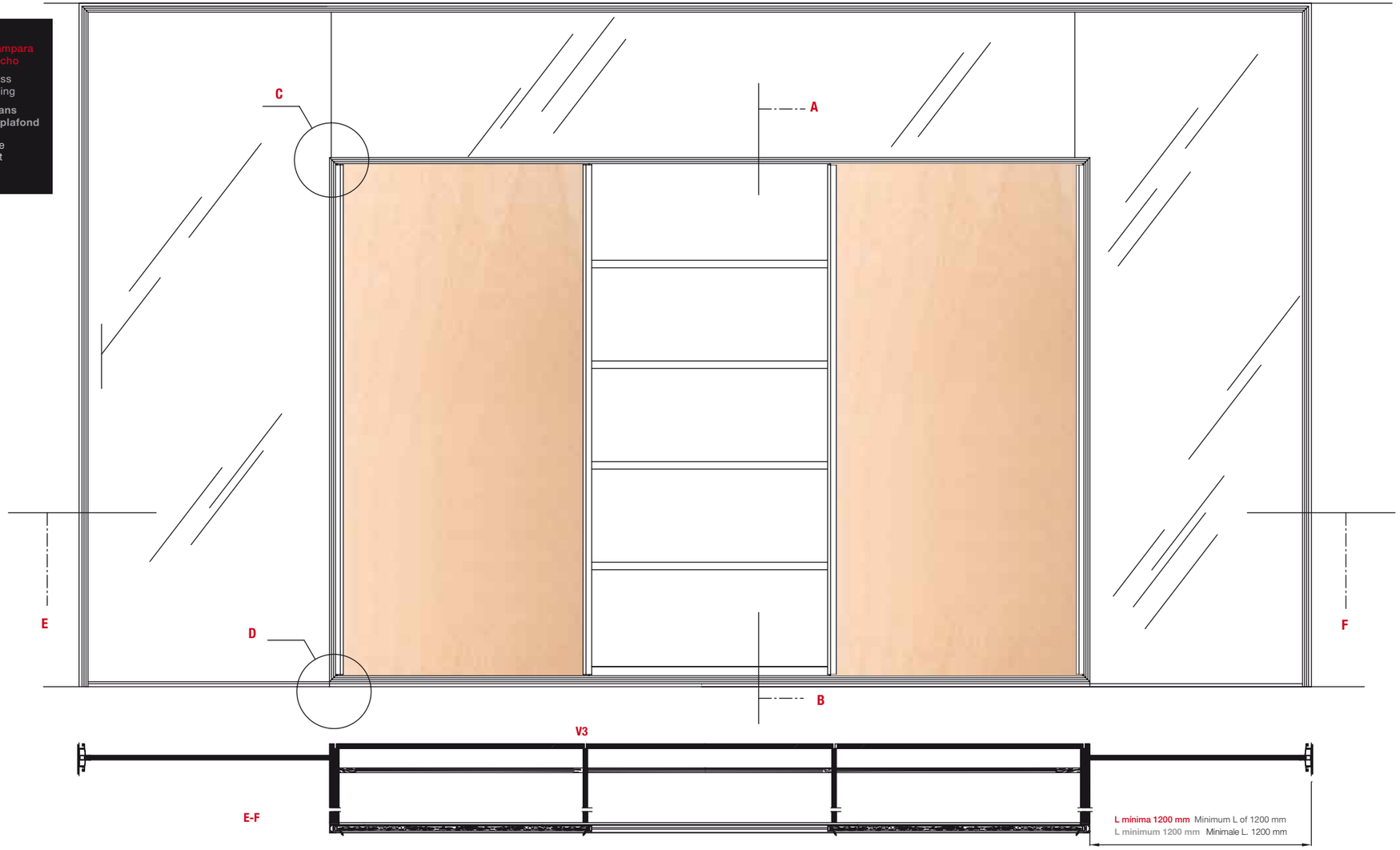

Las puertas correderas se pueden utilizar solo en aplicación de armarios en isla, teniendo entre uno de sus laterales y la pared 1200mm. de separación.

The sliding doors can only be used in island closets, having a separation of 1200 mm between one of its sides and the wall.

Les portes coulissantes peuvent être utilisées uniquement sur les armoires qui ne vont pas de mur à mur, avec une séparation entre l'un de leurs côtés et le mur de 1200 mm.

Die Schiebetüren können nur für nicht von Wand zu Wand reichende Schränke verwendet werden, die zwischen einer der Seiten und der Wand einen Abstand von 1200 mm aufweisen.

ARMARIOS

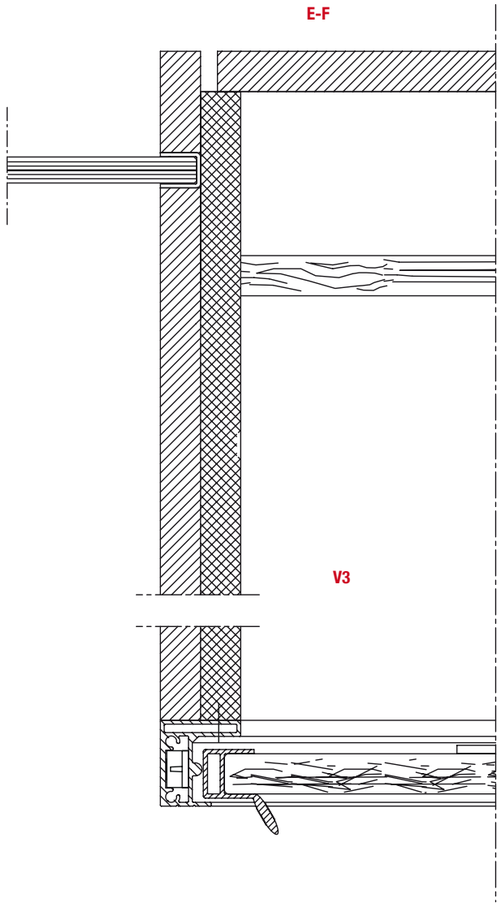

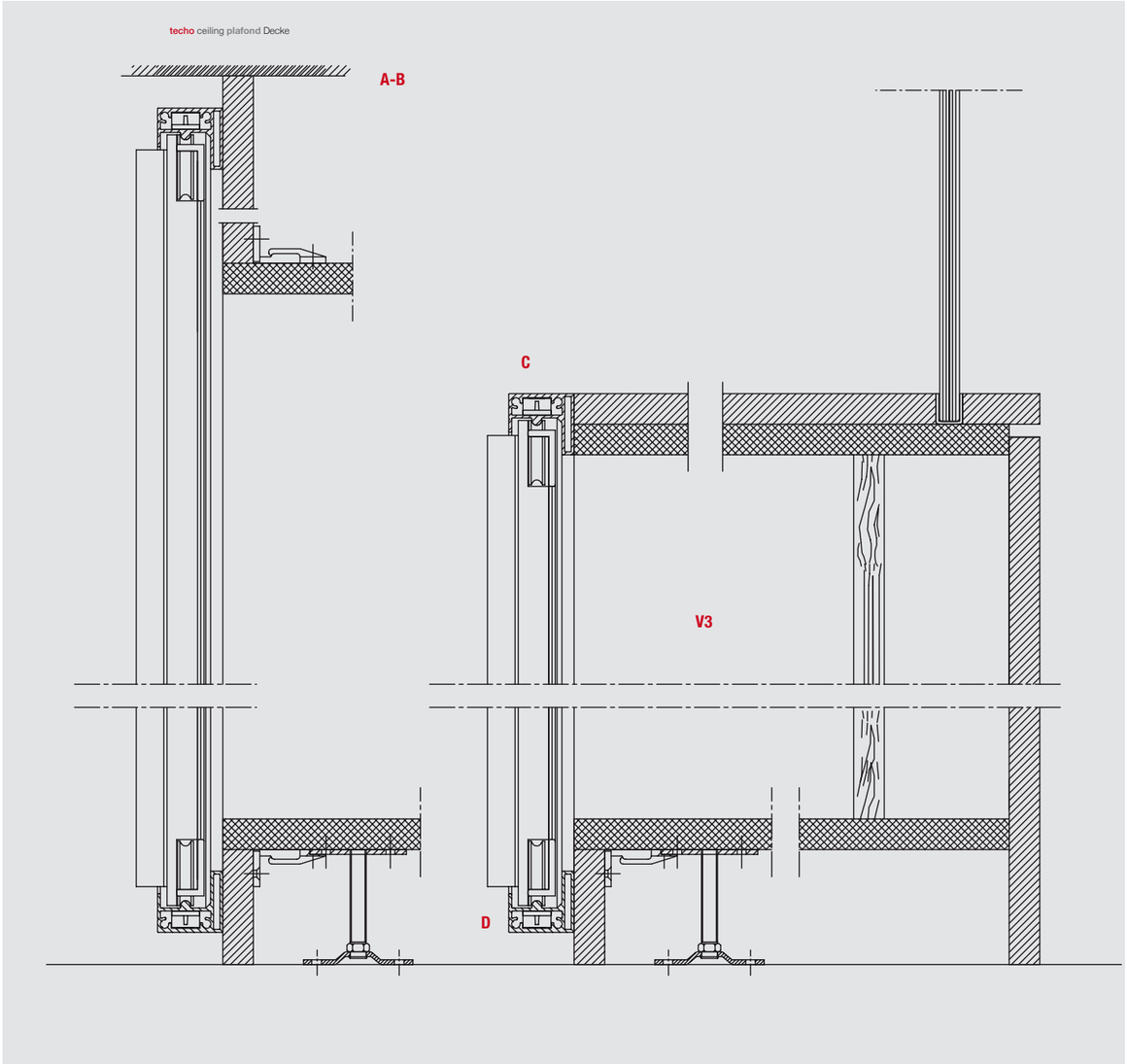

ARMARIOS

Altura=2/3 inserto en mampara acristalada de suelo a techo

Height=2/3 insert into glass partition from floor to ceiling

Hauteur=2/3 intégrée dans cloison vitrée du sol au plafond

Höhe = Zu 2/3 in raumhohe Glastrennwand eingebettet

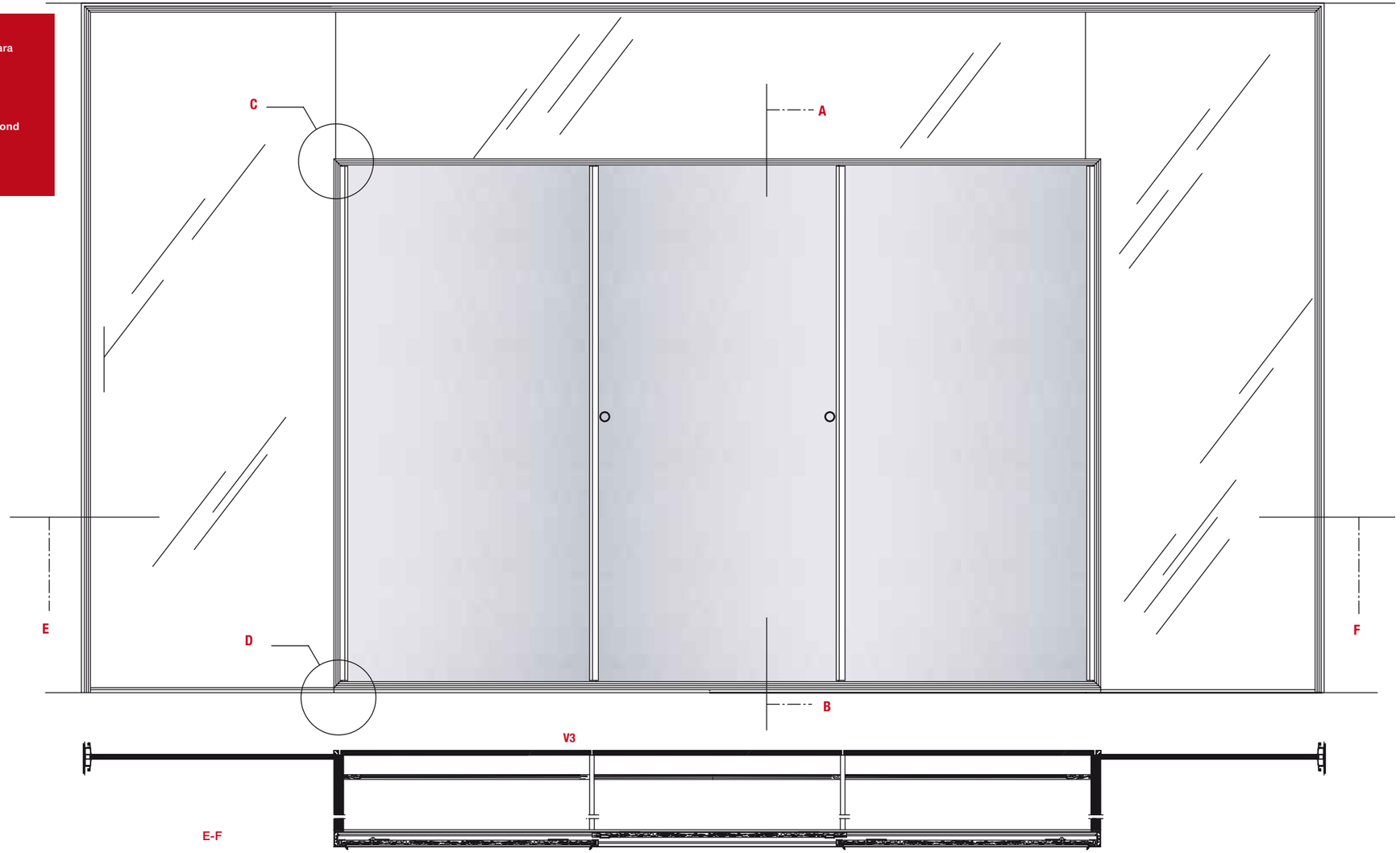

Las puertas correderas se pueden utilizar solo en aplicación de armarios en isla, teniendo entre uno de sus laterales y la pared 1200mm. de separación.

The sliding doors can only be used in island closets, having a separation of 1200 mm between one of its sides and the wall.

Les portes coulissantes peuvent être utilisées uniquement sur les armoires qui ne vont pas de mur à mur, avec une séparation entre l'un de leurs côtés et le mur de 1200 mm.

Die Schiebetüren können nur für nicht von Wand zu Wand reichende Schränke verwendet werden, die zwischen einer der Seiten und der Wand einen Abstand von 1200 mm aufweisen.

ARMARIOS

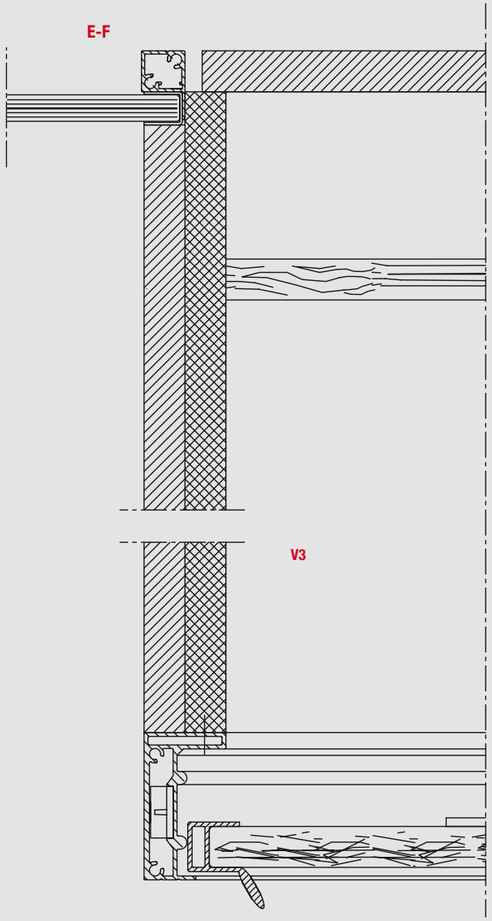

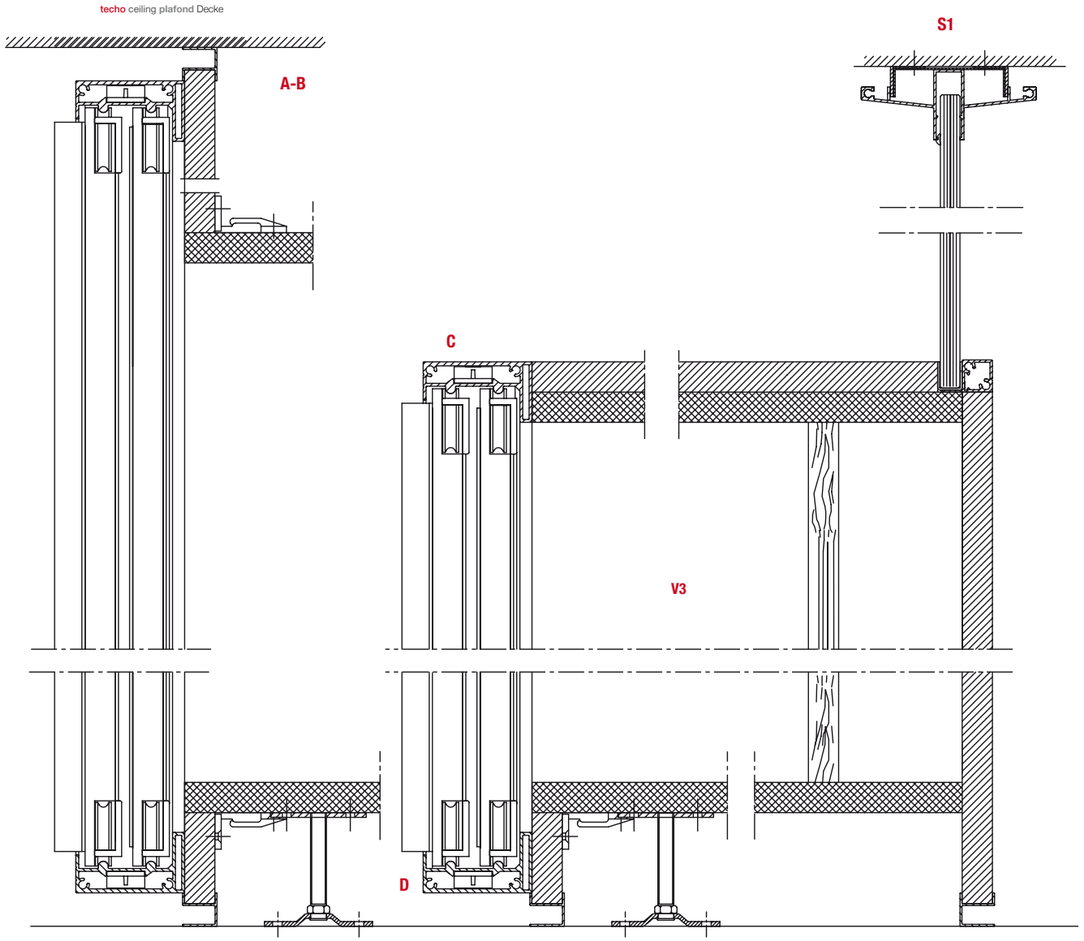

PUERTAS ENMARCADAS DE CRISTAL PARA ARMARIO • GLASS FRAMED DOORS FOR CLOSET • PORTES ENCADREMENT VERRE POUR ARMOIRE • UMRAHMTE GLASTÜREN FÜR SCHRÄNKE

ARMARIOS

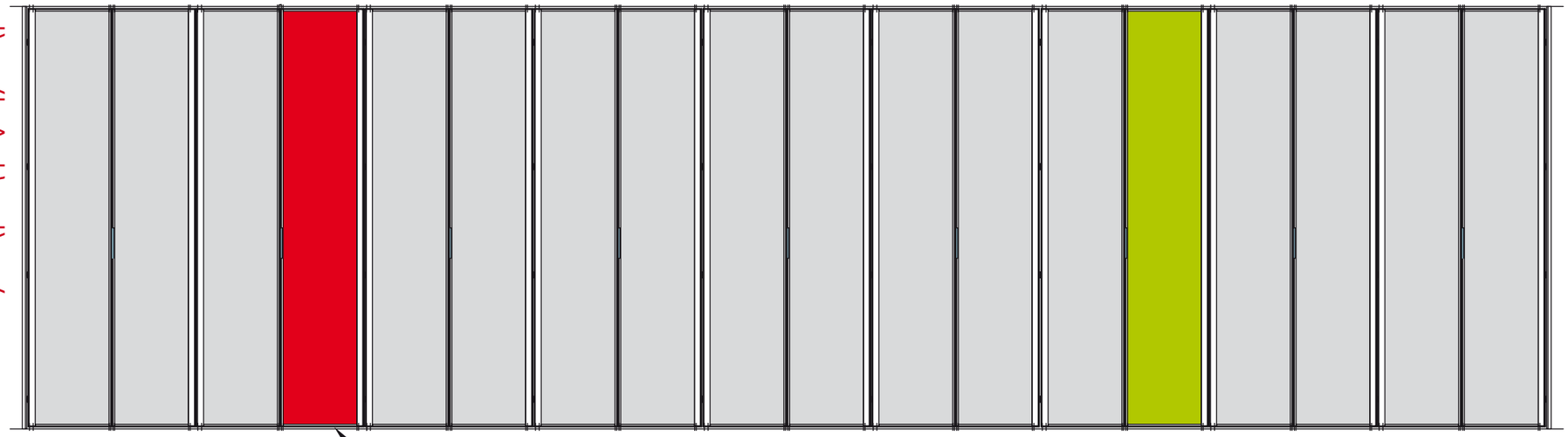

Combinaciones con vinilos de colores
Combinations with coloured vinyl
Combinaisons avec des vinyles de couleurs
Kombinationen mit gefärbten PVC-Flächen

Sección transversal armarios con puertas sin cerradura de falleba.
Transversal section closets with doors without cremone bolt locks.
Section transversale armoires avec portes sans serrure à espagnolette.
Querschnitt für Schränke mit Türen ohne Riegelschloss.

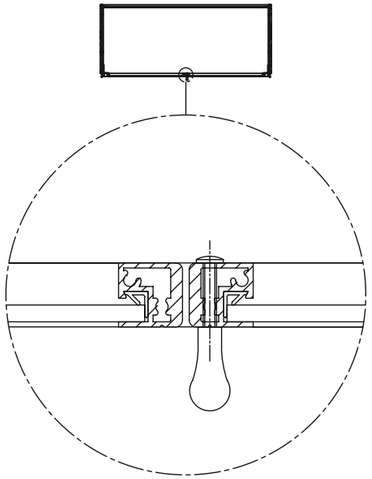

Sección transversal armarios con puertas con cerradura de falleba.
Transversal section of closets with doors with window catch locks.
Section transversale armoires avec portes à serrure à espagnolette.
Querschnitt für Schränke mit Türen mit Riegelschloss.

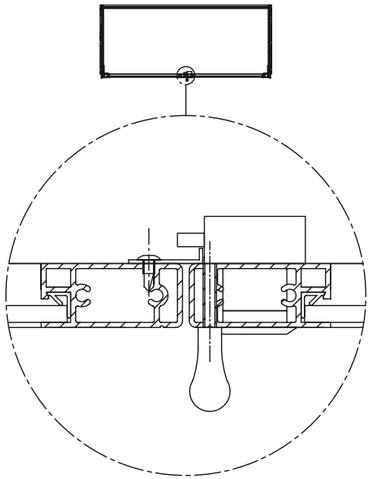

ARMARIOS

Modulación suelo techo • Floor ceiling modulation • Modulation sol plafond • Raumhohe Modulierung

Sistema sin zócalos.
System without baseboards.
Système sans socles.
System ohne Leisten.

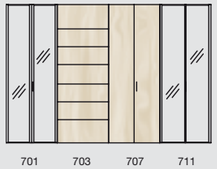

Puertas batientes
Swinging doors
Portes à battants
Drehflügeltüren

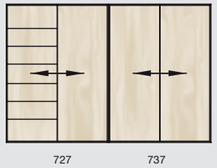

Puertas correderas
Sliding doors
Portes coulissantes
Schiebetüren

Sistema con zócalo inferior.
Lower baseboard system.
Système avec socle inférieur.
System mit Sockelleiste.

Puertas batientes
Swinging doors
Portes à battants
Drehflügeltüren

Sistema con zócalo inferior y superior.
Lower and upper baseboard system.
Système socle inférieur et supérieur.
System mit Sockel- und Deckenleiste.

Puertas batientes
Swinging doors
Portes à battants
Drehflügeltüren

Anchuras de módulos: 500 y 1000 mm.
Armarios V1, V2, V3, V4, V5 y V6

Width of modules: 500 and 1000 mm.
V1, V2, V3, V4, V5 and V6 closets

Largeurs de modules : 500 et 1000 mm.
Armoires V1, V2, V3, V4, V5 et V6

Modulbreiten: 500 und 1000 mm.
Schränke V1, V2, V3, V4, V5 und V6

Armarios altura no techo • The closet does not go from the floor to the ceiling • Armoires standard (non sol-plafond) • Nicht raumhohe Schränke

Sistema sin zócalos.
System without baseboards.
Système sans socles.
System ohne Leisten.

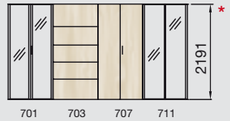

Puertas batientes
Swinging doors
Portes à battants
Drehflügeltüren

Puertas correderas
Sliding doors
Portes coulissantes
Schiebetüren

Sistema con zócalo inferior.
Lower baseboard system.
Système avec socle inférieur.
System mit Sockelleiste.

Puertas batientes
Swinging doors
Portes à battants
Drehflügeltüren

*** Nota: No utilizable inserto en mampara box (H2191).**

* Note: The closets cannot be inserted into the partition box (H2191).

*** Note : Non intégrable dans cloison box (H2191).**

* Hinweis: Nicht in Box-Trennwand integrierbar (H2191).

Anchuras de módulos: 500 y 1000 mm.
Armarios V1, V2, V4, V5 y V6

Width of modules: 500 and 1000 mm.
V1, V2, V4, V5 and V6 closets

Largeurs de modules : 500 et 1000 mm.
Armoires V1, V2, V4, V5 et V6

Modulbreiten: 500 und 1000 mm.
Schränke V1, V2, V4, V5 und V6

ACABADOS STANDARD

ESTRUCTURA ALUMINIO ANODIZADO

ANODIZED ALUMINIUM STRUCTURE • **STRUCTURE ALUMINIUM ANODISÉ** • STRUKTUR IN ALUMINIUM ELOXIERT

Blanco Kaolin W-980 ST 2

Gris Perla U-763 ST2

Mineral U-182 ST2

Aluminio F509 ST2

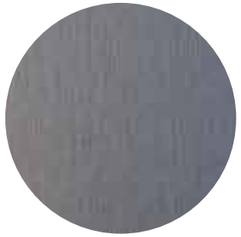

Titan F501 ST2

MELAMINADOS LISOS

SMOOTH MELAMINE • **MÉLAMINÉS UNIS** • GLATTE MELAMINOBERFLÄCHEN

Kaolin White W-980 ST 2
Blanc Kaolin W-980 ST 2
Weiß Kaolin W-980 ST 2

Pearl Grey U-763 ST2
Gris Perle U-763 ST2
Perlgrau U-763 ST2

Mineral U-182 ST2
Minéral U-162 ST2
Mineral U-182 ST2

Aluminium F509 ST2
Aluminium F509 ST2
Aluminium F509 ST2

Titan F501 ST2
Titane F501 ST2
Titan F501 ST2

Arce H1521

Haya H1582

Wenge H1555

MELAMINADOS IMITACIÓN MADERAS

IMITATION WOOD MELAMINE • **MÉLAMINÉS IMITATION BOIS** • MELAMIN-HOLZNACHBILDUNGEN

Maple H1521
Érable H1521
Ahorn H1521

Beech H1582
Hêtre H1582
Buche H1582

Wenge H1555
Wenge H1555
Wenge H1555

mobiliar
fábrica mobiliario oficinas

Empresa Homologada por la
Dirección General del Patrimonio del Estado

mobiliar@mobiliar.es
www.mobiliar.es
902 365 064

CENTRAL
C/ La Fragua, 5 • Edificio Mobiliar • P.I. "Los Rosales"
Tel.: 916 656 230 • Fax: 916 641 506
28933 Móstoles (Madrid)

DELEGACIÓN
C/ Pere el Ceremonios, 3 • Nave 2 • P.I. "Masía de Espí"
Tel.: 961 534 064 • Fax: 961 537 790
46930 Quart de Poblet (Valencia)

FÁBRICA
Avda. de las Retamas, s/n • P.I. "Monte Boyal"
Tel.: 918 171 744 • Fax: 918 170 952
45950 Casarrubios del Monte (Toledo)