mobiliar
fábrica mobiliario oficinas

SERIE FLECHA

ASESORAMIENTO PERSONALIZADO	INGENIERÍA Y PROYECTOS	SOLUCIONES LLAVE EN MANO	EQUIPAMIENTO INTEGRAL	ATENCIÓN AL CLIENTE

Empresa Homologada por la
Dirección General del Patrimonio del Estado

mobiliar@mobiliar.es
www.mobiliar.es
902 365 064

SERIE
MAMPARA FLECHA

CARACTERÍSTICAS

Mampara diseñada de acorde con las tendencias actuales, donde el cristal predomina sobre la perfilería.
Montaje fácil y rápido gracias a su sistema patentado de ensamble.
Permite la colocación de diversos espesores de vidrio que van desde los 6mm hasta los 12mm.
El Grupo Ayuso dispone de los principales accesorios necesarios para el montaje de la mampara.
Caravista de la perfilería de 63mm en los módulos fijos.
Perfil y accesorios propios de esta serie para las puertas.

ACABADOS

Anodizado.
Lacado.

MAMPARA FLECHA

FICHA TÉCNICA

mobiliar
fábrica mobiliario oficinas

DESCRIPCIÓN

Mampara divisoria de oficina de 40-44 mm de espesor, formado por perfiles , de aluminio extrusionado y vidrio laminar/templado continuo, sin junquillos.

COMPOSICIÓN

• Acristalamiento formado por paneles de vidrio situados paralelamente con respecto al eje longitudinal de la misma.

• Unión entre paneles de vidrio consecutivos mediante cinta Invisible doble cara o perfil de policarbonato.

• Unión entre paneles de vidrio situados perpendicularmente entre si mediante cinta Invisible doble cara o perfil de policarbonato.

• Perfil de aluminio de 63*40-44 mm desmontable, permite sustitución de vidrios sin desmontar la mampara.

• Perfil de aluminio de 20*20 fijo, como sistema de fijación mecánica a paramentos existentes.

ACABADOS Y OPCIONES

• Perfil de aluminio lacado, según normativas QUALICOAT, mediante aplicación electroestática de pintura en polvo tipo Epoxi polimerizada en horno a 200º o anodizado electroestático mediante capa química, según normas EWWA EURAS.
Normalizados según catalogo de acabados o especiales texturado, mate , brillo….. según proyecto.

• Vidrios laminares o templados desde 6 a 12 mm de espesor con cantos pulidos, transparentes, lacados, mateados al acido o con aplicaciones vinílicas según diseño.

LIMITES DIMENSIONALES Y TOLERANCIAS

La modularidad de la mampara tanto en alto como en ancho, se determina en función de cada proyecto con los siguientes limites:

• Altura máxima 3200 mm.

• Ancho mínimo 150 mm. Se recomienda no exceder de 2.70m² por panel.

•Ancho de vidrio mínimo 70 mm , entre puerta y quiebro a 90º.

•Tolerancia de montaje de suelo a techo +/- 10 mm.

PUERTAS

Conjunto de puerta abatible compuesta por :

•Cerco perimetral de aluminio extrusionado de 29 mm de espesor con gomas de ajuste para una perfecta amortiguación y aislamiento acústico.

•Una o dos hojas de puerta ciega de 30 mm de espesor ,fabricada con paneles de tablero aglomerado de 10 mm con acabado en melamina, sobre bastidor perimetral de madera maciza y cantos en PVC de 2 mm. o de vidrio templado de 10 mm de espesor.

•P.p. de herraje de colgar y cierre.

Conjunto de puerta corredera, deslizante por el exterior del modulo adyacente compuesta por:

•Cerco vertical de aluminio extrusionado de 50 mm de espesor.

•Una o dos hojas de puerta ciega de 30 mm de espesor, fabricada con paneles de tablero aglomerado de 10 mm con acabado en melamina, sobre bastidor perimetral de madera maciza y cantos en PVC de 2 mm. o de vidrio templado de 10 mm de espesor.

•P.p. de herraje de colgar y cierre.

MANTENIMIENTO

Utilizar un paño húmedo y detergente suave.

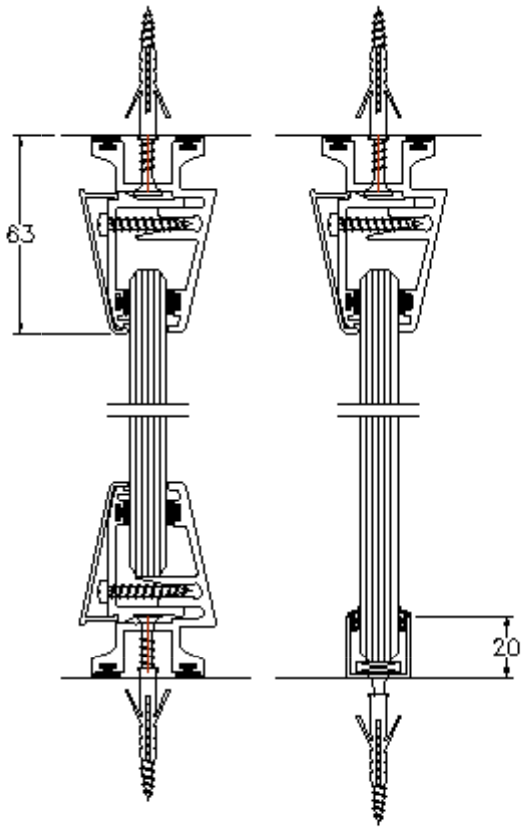

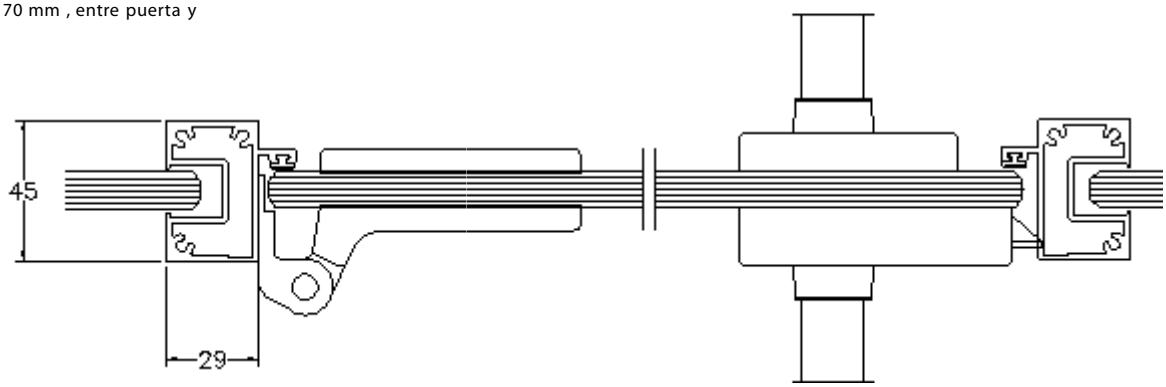

Índice

PERFILES Y ACCESORIOS 3

Perfiles 3

Accesorios 4

DETALLES TÉCNICOS 5

Composición principal 5

Espesor de Cristal 6

Nudo para Esquina 7

Nudo para Esquina - Cortes 8

Nudo para Divisiones en “T” 9

Nudo para Divisiones en “T” - Vidrio de 12mm 10

Nudo para Divisiones en “T” - Vidrio de 10mm 11

Nudo para Divisiones en “T” - Vidrio de 8mm 12

Nudo para Divisiones en “T” - Vidrio de 6mm 13

Bisagra de puerta - Despiece 14

Bisagra de Puerta - Medidas 15

Bisagra de Puerta - Instalación 16

Bisagra de Puerta - Vidrio 18

Sujeción inferior para el cerco de puerta 19

Sujeción superior para el cerco de puerta 20

Escuadras para el cerco de puerta 21

Modelos de puerta 22

Modelos de Puerta - Modelo 1 23

Modelos de Puerta - Modelo 2 24

Modelos de Puerta - Modelo 3 25

Modelos de Puerta - Modelo 4 26

Remate a Pared 27

Perfiles

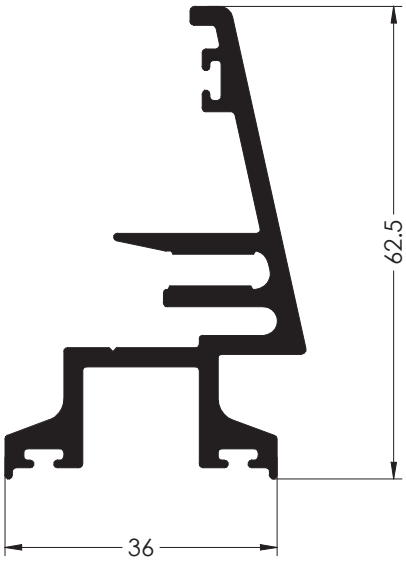

12338 - Perfil Base

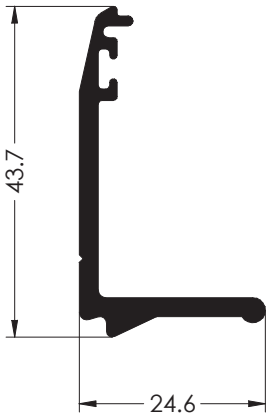

12337 - Presor de Cristal

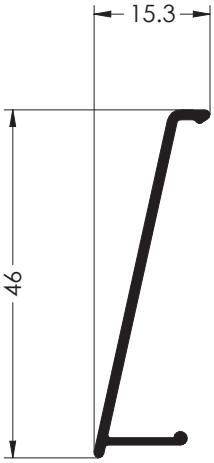

12339 - Tapeta

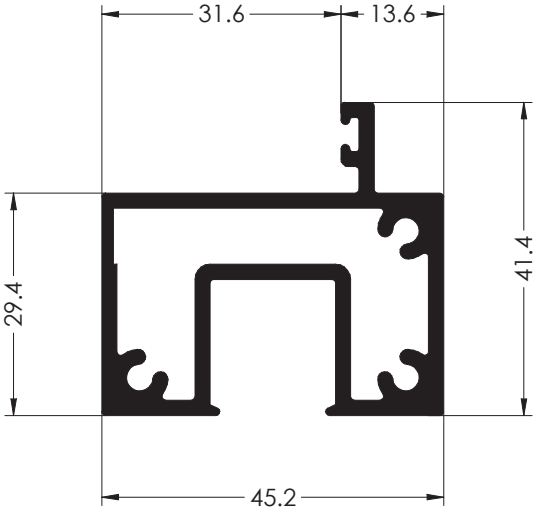

12594 - Cerco de Puerta

Accesorios

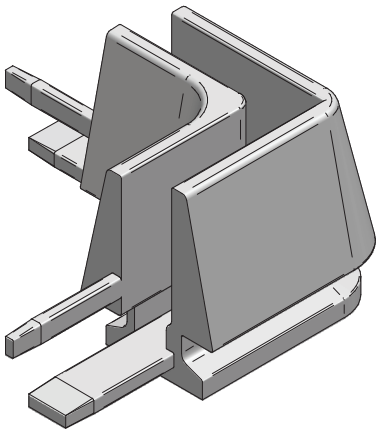

0049 - Nudo para Esquina

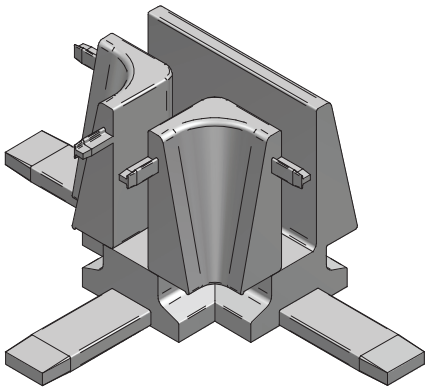

0049-T - Nudo para Cruce

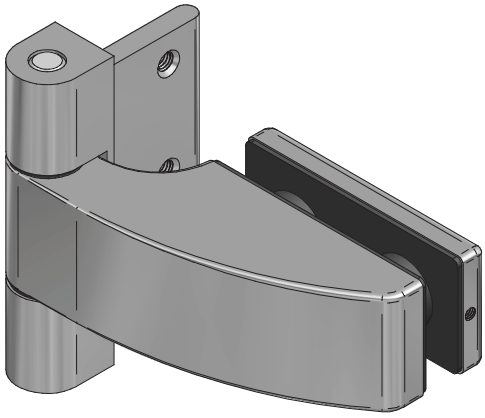

0050 - Bisagra para Puerta

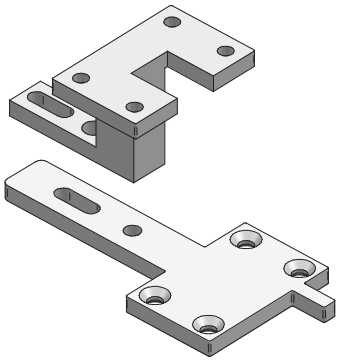

0051 - Conjunto Sujección

Composición principal

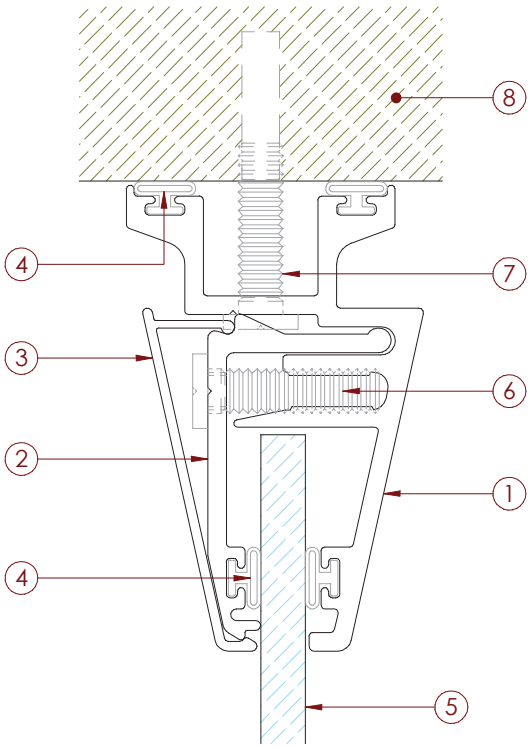

LISTADO DE ELEMENTOS		
Nº	Descripción	Referencia
1	Perfil Base	12338
2	Presor de Cristal	12337
3	Tapeta	12339
4	Goma	0453
5	Cristal	de 6 a 12mm
6	Tornillo Presor	DIN 7981 5,5 x 25*
7	Tornillo Anclaje	Depende**
8	Suelo/Techo	

* El largo del tornillo para el presor no debe superar el tamaño del vidrio + 17mm.

** El tipo de tornillería necesarios para el anclaje a techo o suelo, dependerán de la composición de éstos.

Gracias al diseño de los perfiles, podemos usar diferentes espesores de cristales (de 6 a 12 mm), lo que nos proporciona una gran variedad de opciones. Ver siguiente página.
Esta estructura debe ir, normalmente, tanto en la parte inferior como en la parte superior de la mampara fija.
El "Presor de Cristal" (2) debe ir en pequeños segmentos, presionando los laterales de los cristales, tal y como se ve en la siguiente figura. Colocar como mínimo un presor a cada 500mm. En caso de vidrios de grasdes dimensiones colocar presores intermedios.
Finalmente se coloca la tapa embecelledor (3) para ocultar el presor y la tornillería.

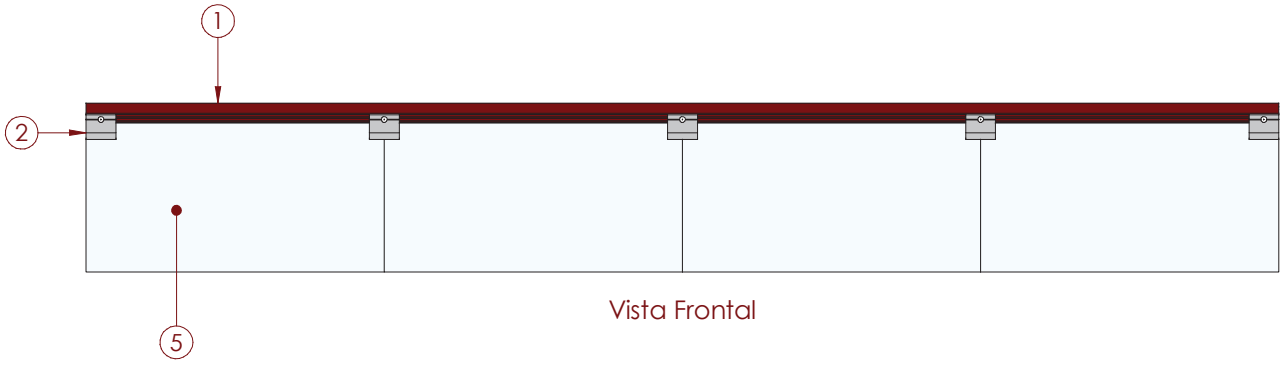

Vista Frontal

Espesor de Cristal

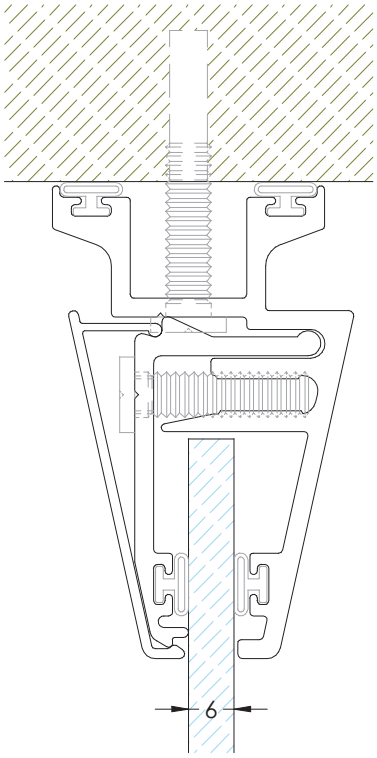

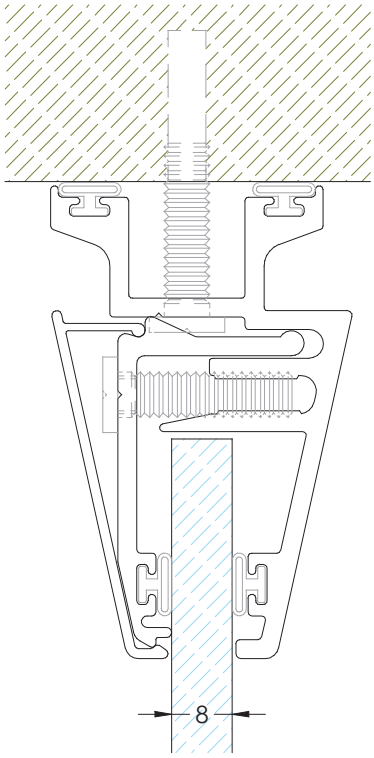

Composiciones para
espesores de vidrio
de entre 6 y 12mm.

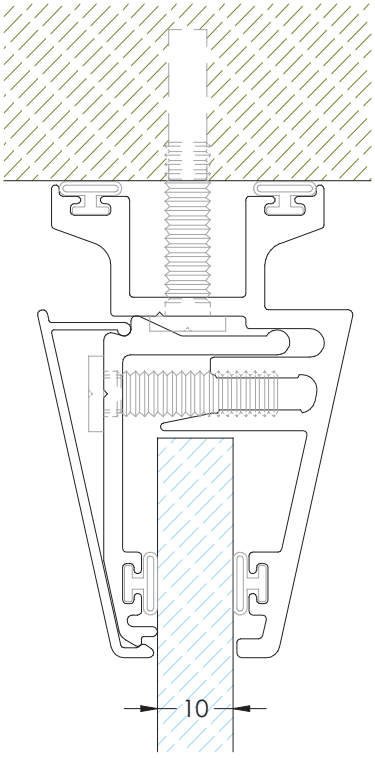

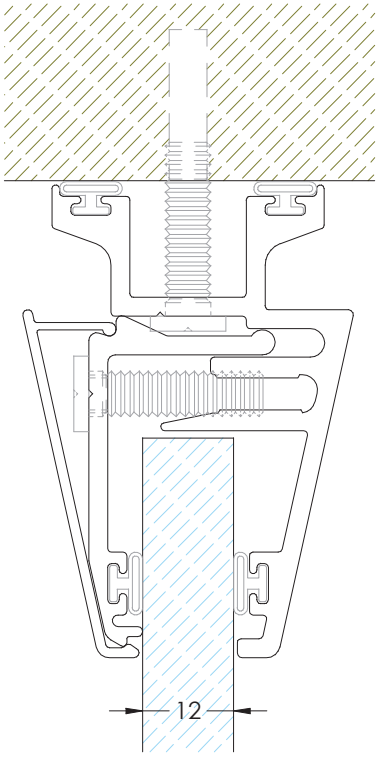

Nudo para Esquina

Las esquinas de la mampara quedan resueltas con la pieza Ref. 0049, la cual es un nudo de dos piezas que se adapta a cualquiera de los espesores del cristal.

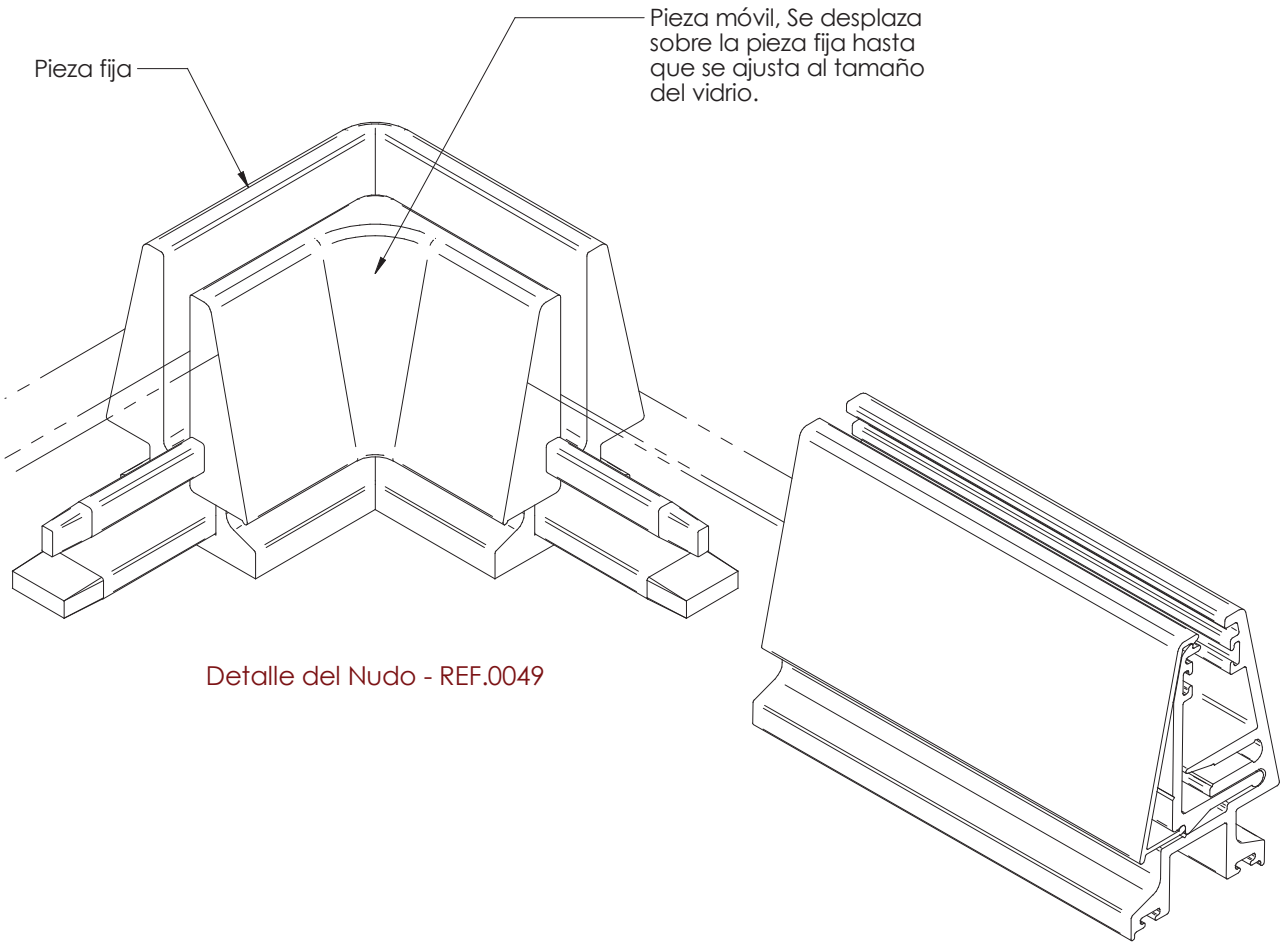

Detalle del Nudo - REF.0049

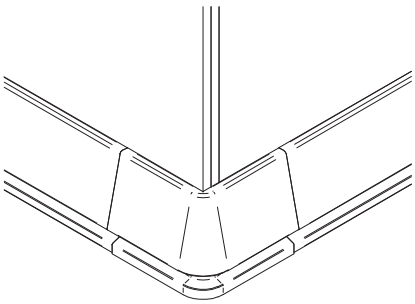

Detalle esquina ángulo exterior

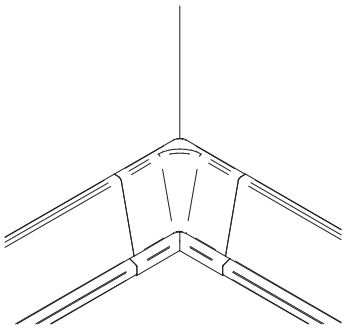

Detalle esquina ángulo interior

Nudo para Esquina - Cortes

La tapeta va cortada a otra medida con respecto a la pieza base, dependiento del ancho del cristal.
A continuación se detallan las diferencias de corte:

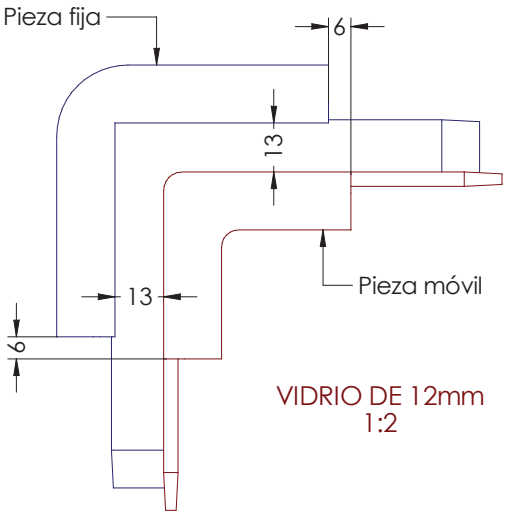

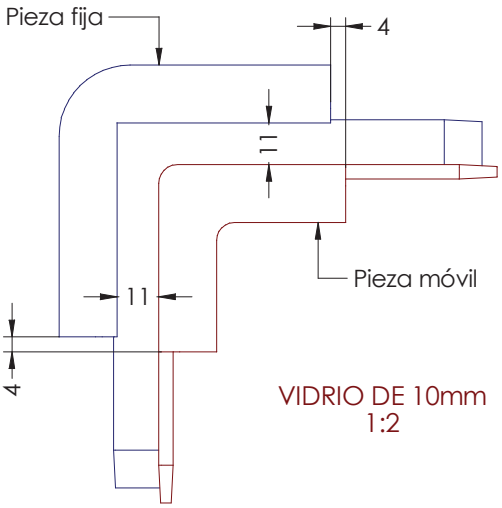

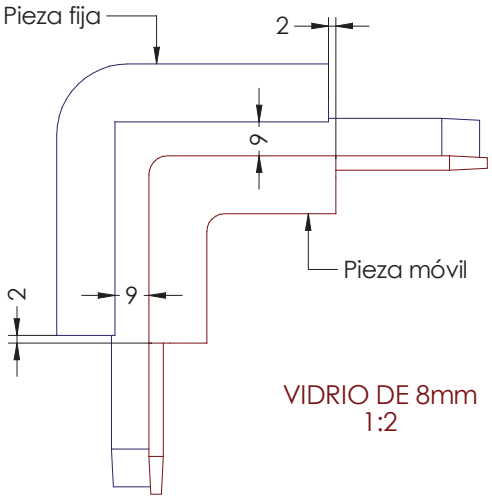

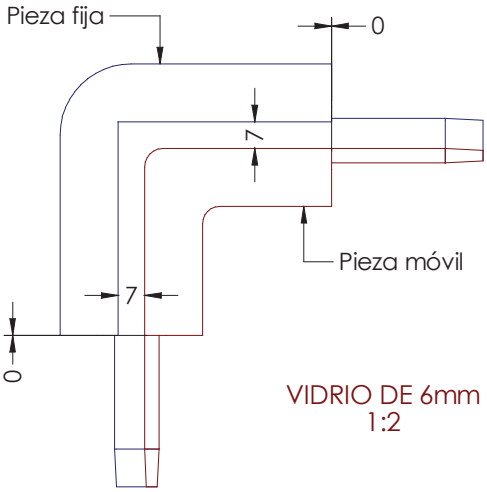

Nudo para Divisiones en "T"

Las divisiones de la mampara quedan resueltas con la pieza Ref. 0049-T, la cual es un nudo de tres piezas que se adapta a cualquiera de los espesores del cristal.

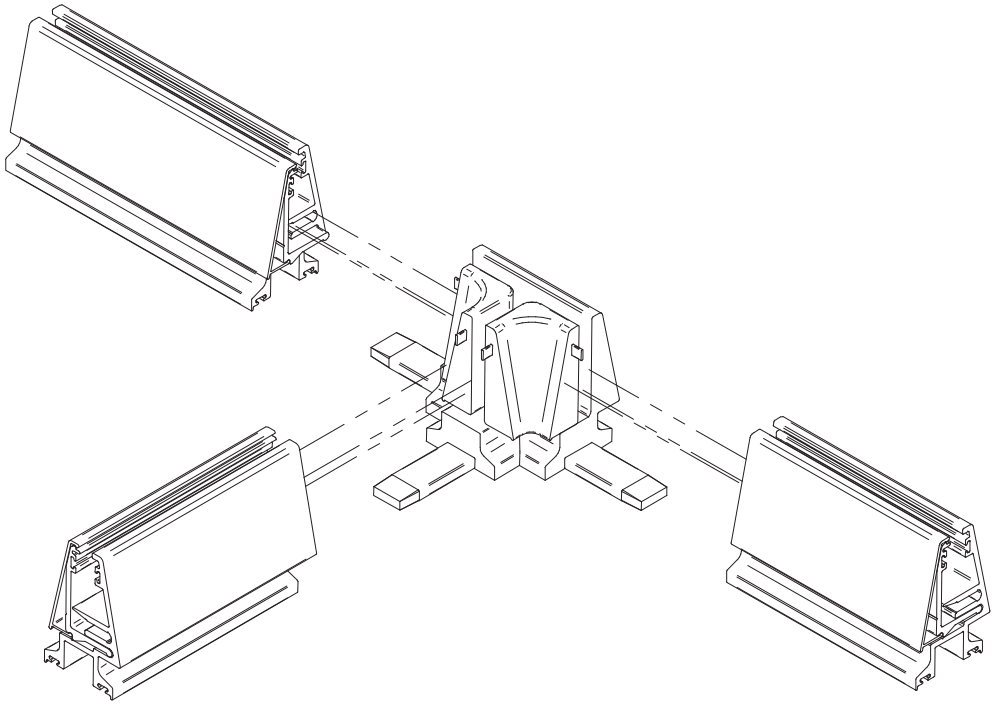

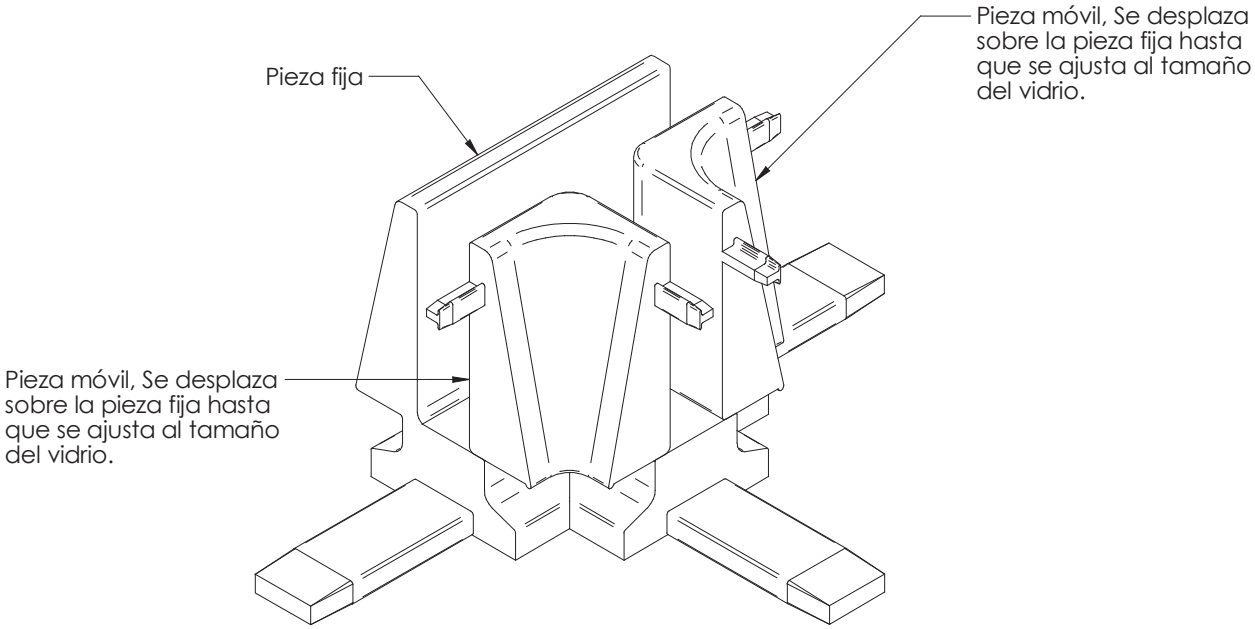

Detalle del Nudo 'T'. REF.0049-T

Nudo para Divisiones en "T" - Vidrio de 12mm

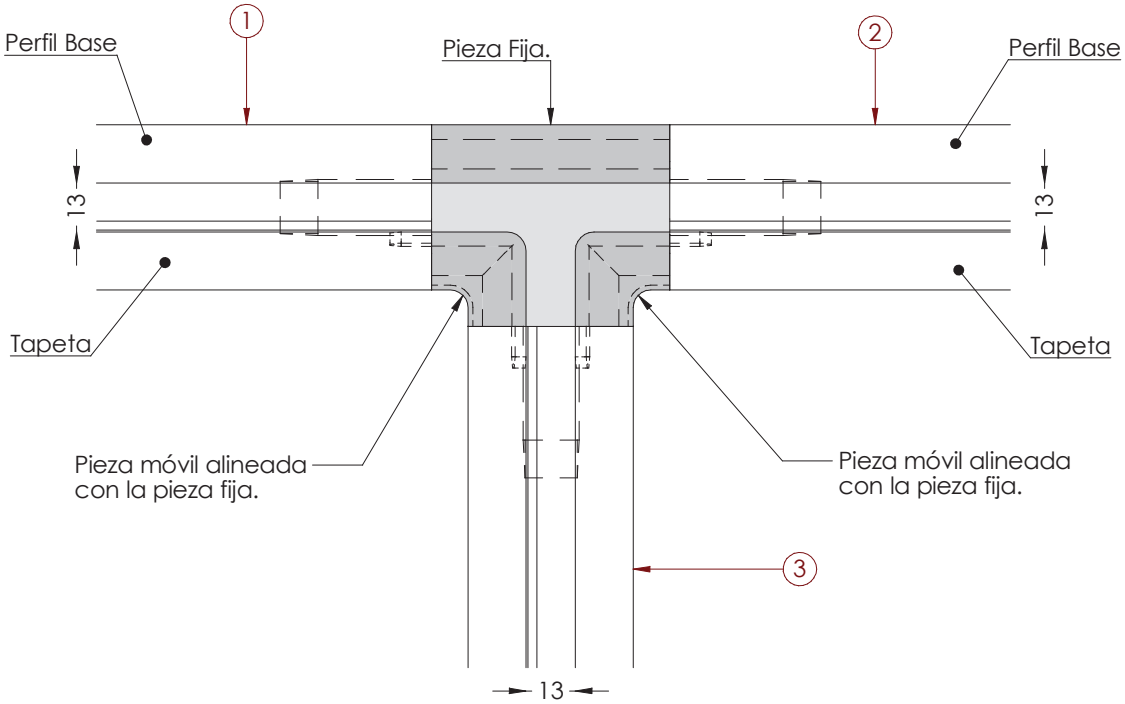

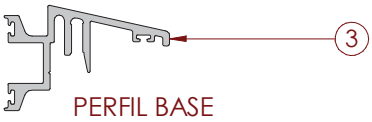

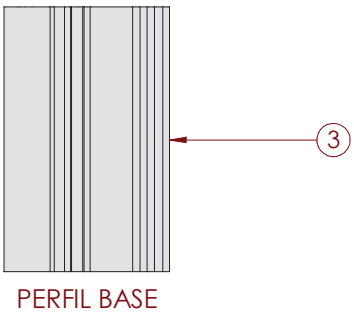

Para este tamaño de vidrio el perfil "base" de la posición "3" no necesita mecanización, va cortado a 90º todo ello.
En este caso, la tapeta tampoco necesita un corte diferente al perfil base.

Nudo para Divisiones en "T" - Vidrio de 10mm

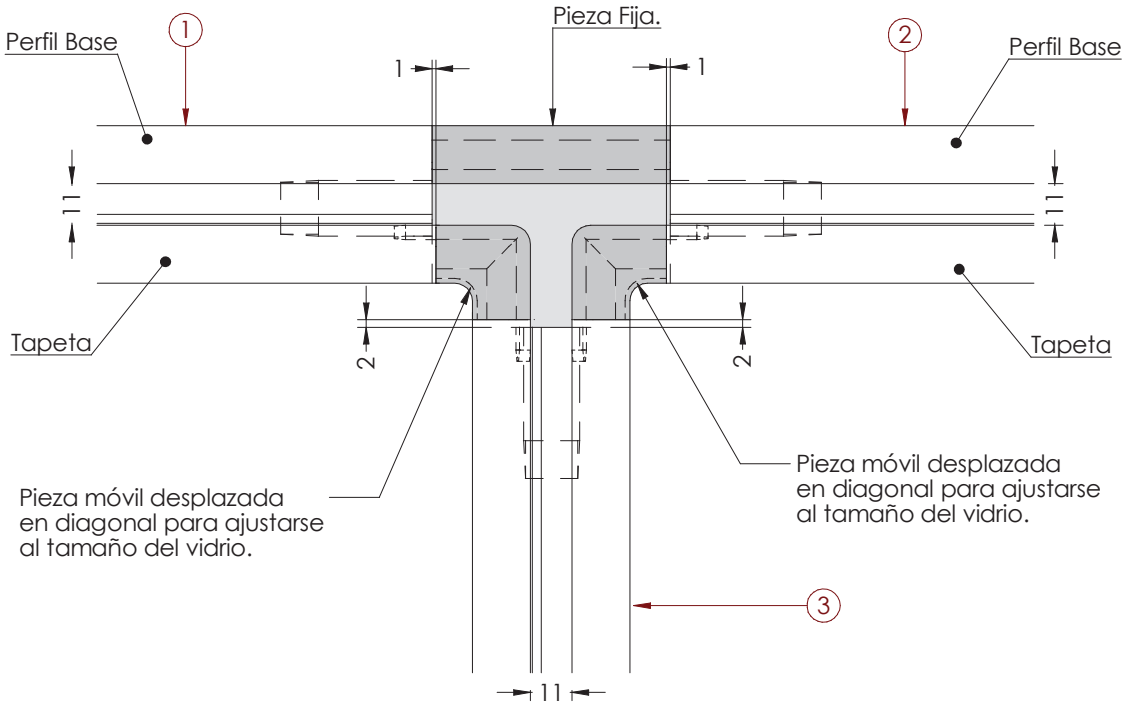

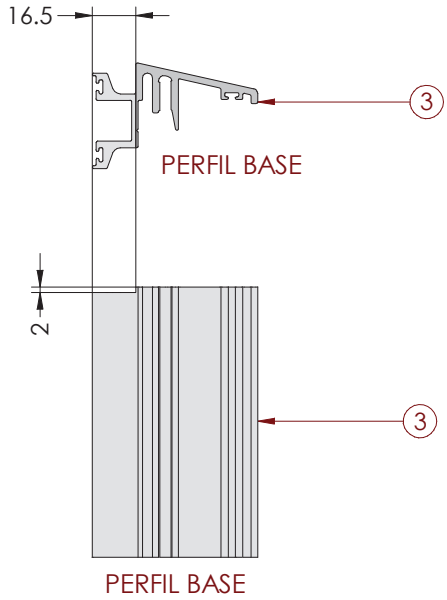

Para este tamaño de vidrio el perfil "base" de la posición (3) necesita mecanización para ajustarse tanto a la pieza "T" fija como a la pieza "T" móvil.

Las tapetas en las zonas (1) y (2) tienen que ser cortadas 1mm más que los perfiles base de esas mismas zonas.

Nudo para Divisiones en "T" - Vidrio de 8mm

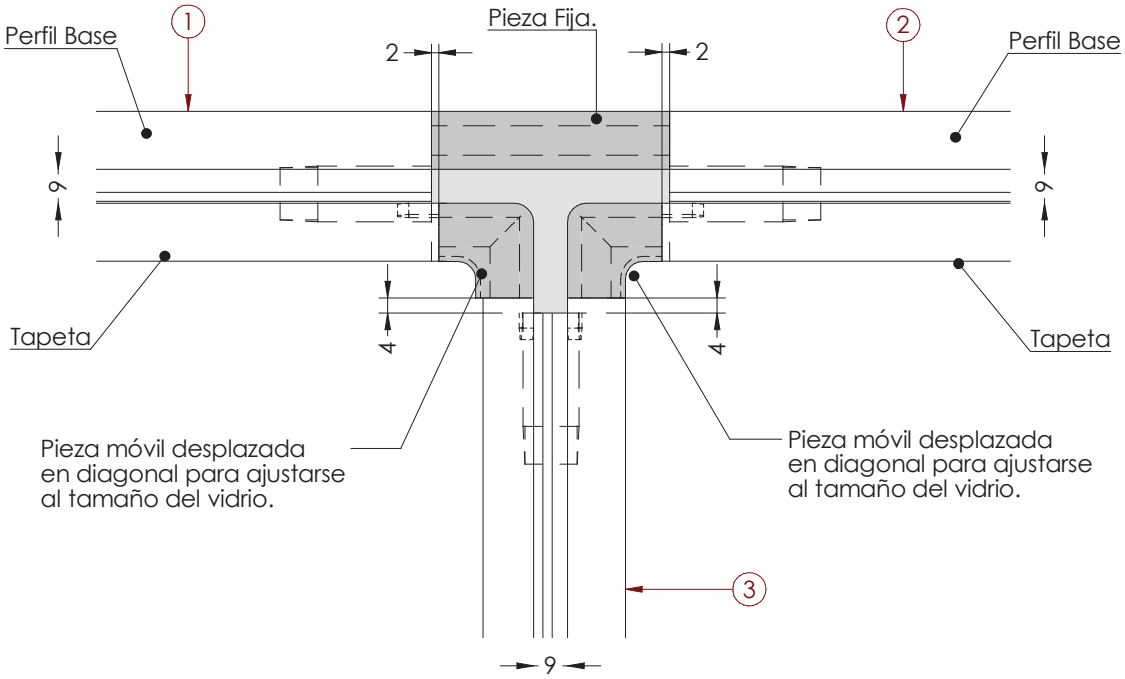

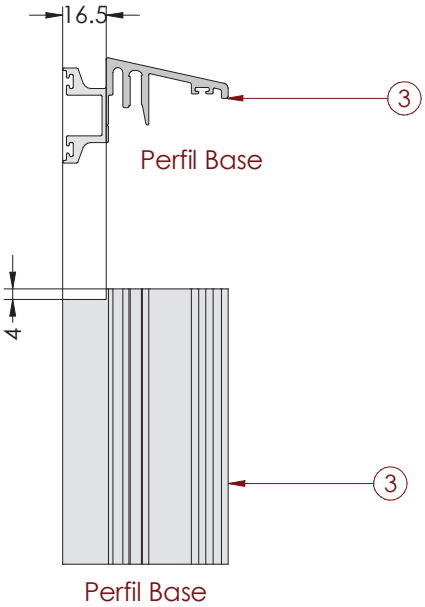

Para este tamaño de vidrio el perfil "base" de la posición "3" necesita mecanización para ajustarse tanto a la pieza "T" fija como a la pieza "T" móvil.

Las tapetas en las zonas (1) y (2) tienen que ser cortadas 2mm más que los perfiles base de esas mismas zonas.

Nudo para Divisiones en "T" - Vidrio de 6mm

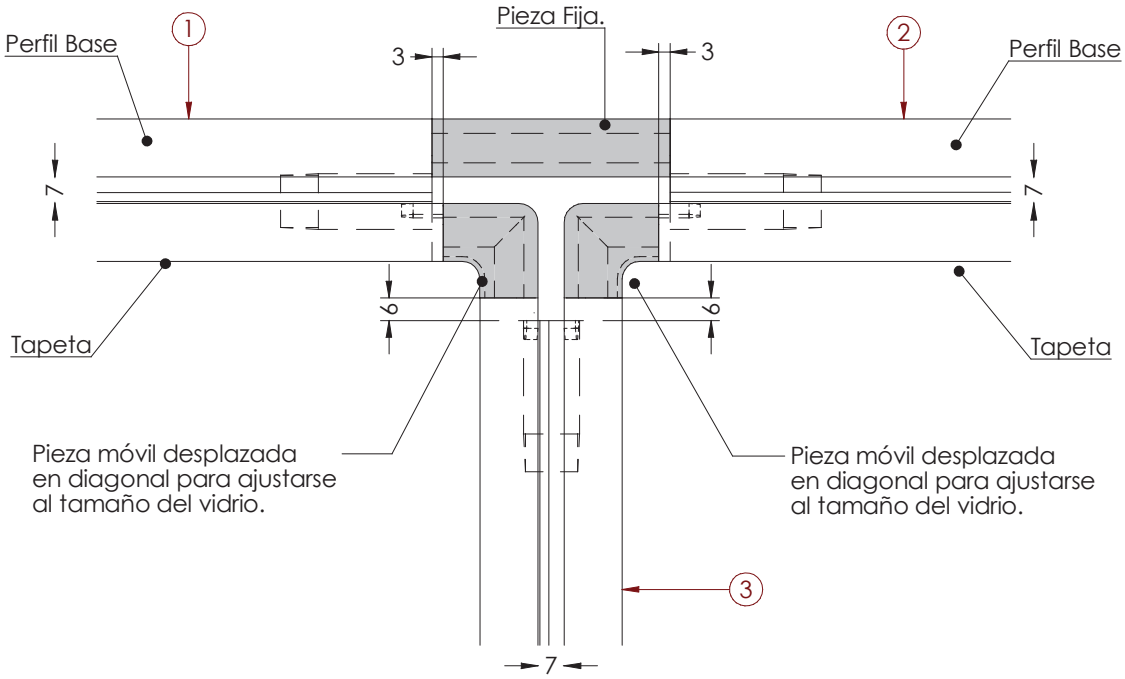

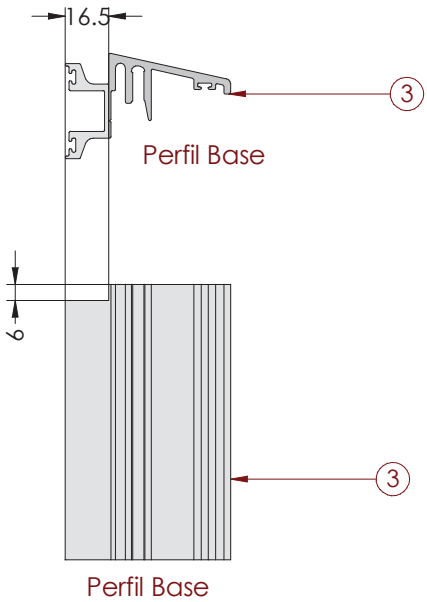

Para este tamaño de vidrio el perfil "base" de la posición "3" necesita mecanización para ajustarse tanto a la pieza "T" fija como a la pieza "T" móvil.

Las tapetas en las zonas (1) y (2) tienen que ser cortadas 3mm más que los perfiles base de esas mismas zonas.

Bisagra de puerta - Despiece

Despiece de la bisagra de puerta Ref. 0050.

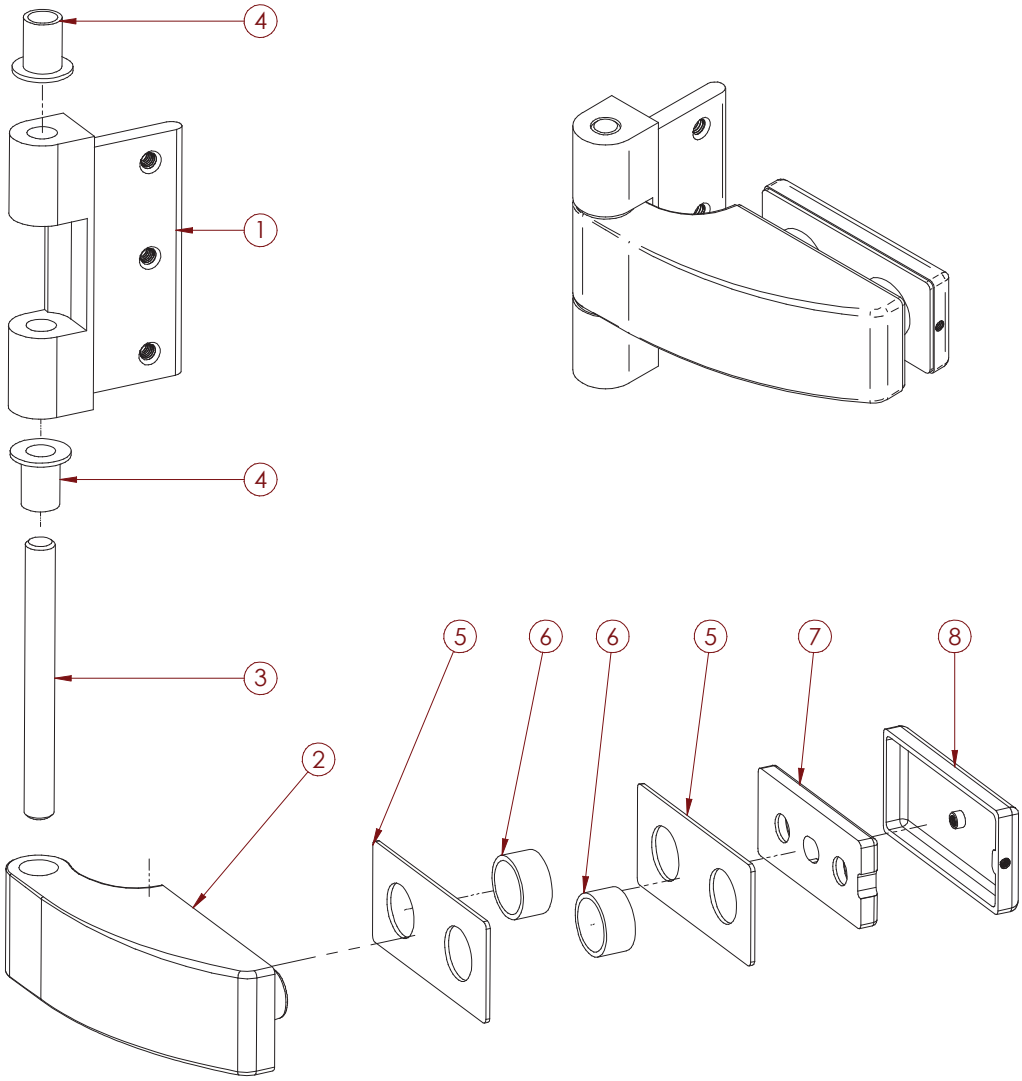

Num	Título	Cantidad
1	PALA	1
2	CUERPO	1
3	BULON 12mm	1
4	FUNDA PARA EJE	2
5	JUNTA PARA CRISTAL	2
6	SEPARADOR	2
7	PIEZA PRESOR	1
8	EMBELLECEDOR DE PRESOR	1

Nota:
Los dos tornillos para para unir la pieza presor al cuerpo de la bisagra

Bisagra de Puerta - Medidas

Medidas importantes de la bisagra Ref. 0050 para la puerta de cristal .

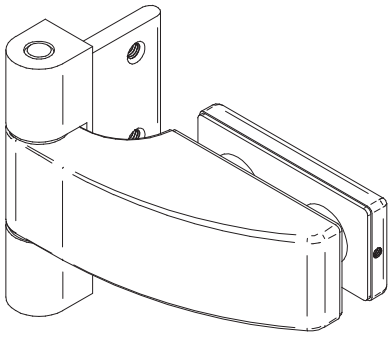

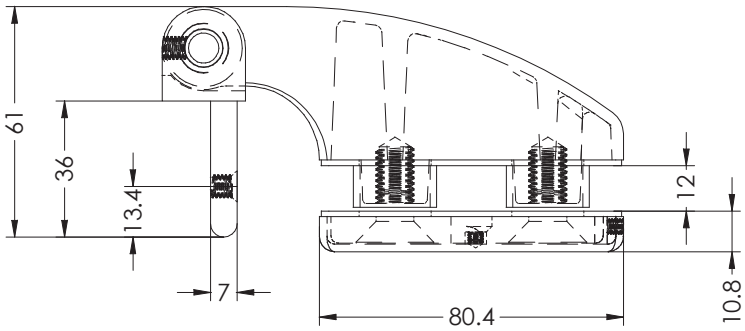

ESCALA
1:2

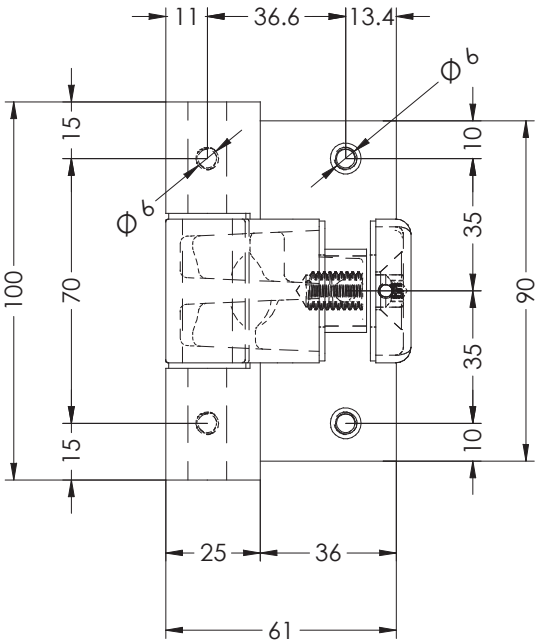

ESCALA
1:2

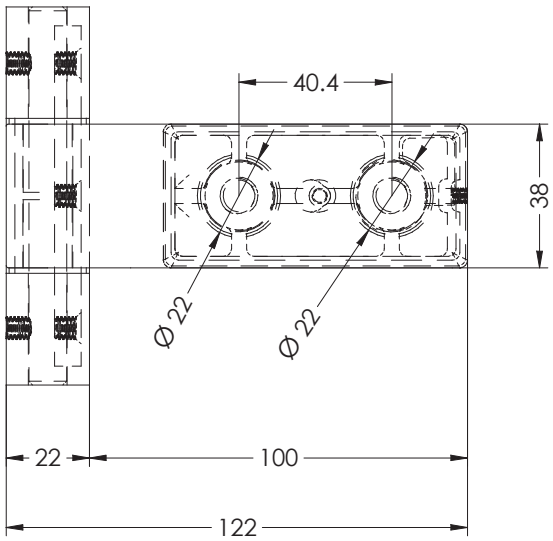

ESCALA
1:2

Bisagra de Puerta - Instalación

Instalación de la bisagra de puerta Ref. 0050.

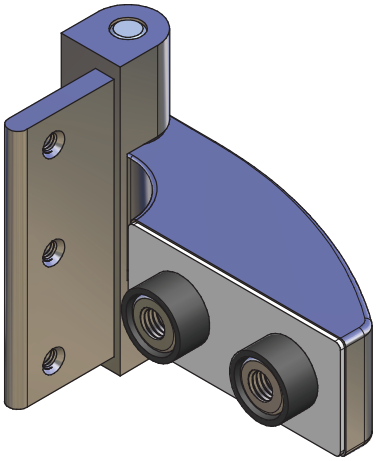

Separar la parte interior y la exterior de la bisagra.
Introducir en el cristal a través de los casquillos.

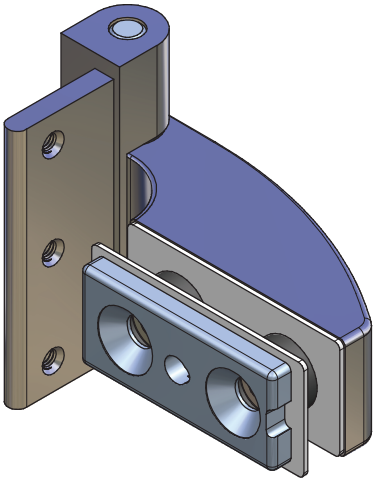

Poner la segunda junta y la pieza de sujección para el cristal.
Atornillar dicha pieza a la bisagra.

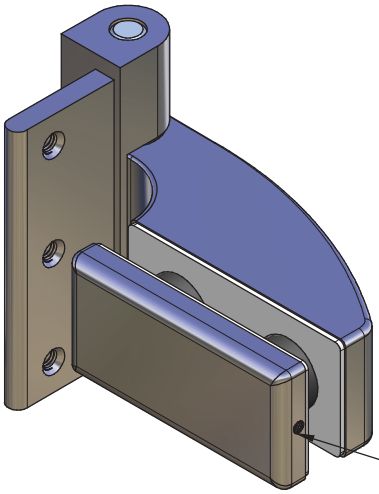

Colocar la tapa embellecedor y apretarla mediante el tornillo allen para evitar su movimiento.

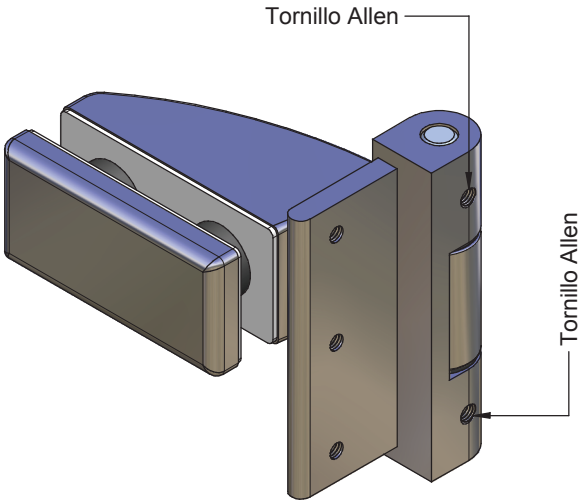

Se puede regular la fuerza necesaria para realizar la apertura de la bisagra mediante dos tornillos allen, tal y como se indica en la imagen.

Bisagra de Puerta - Mecanizados en el Cerco

Instalación de la bisagra de puerta Ref. 0050 en el cerco de puerta.

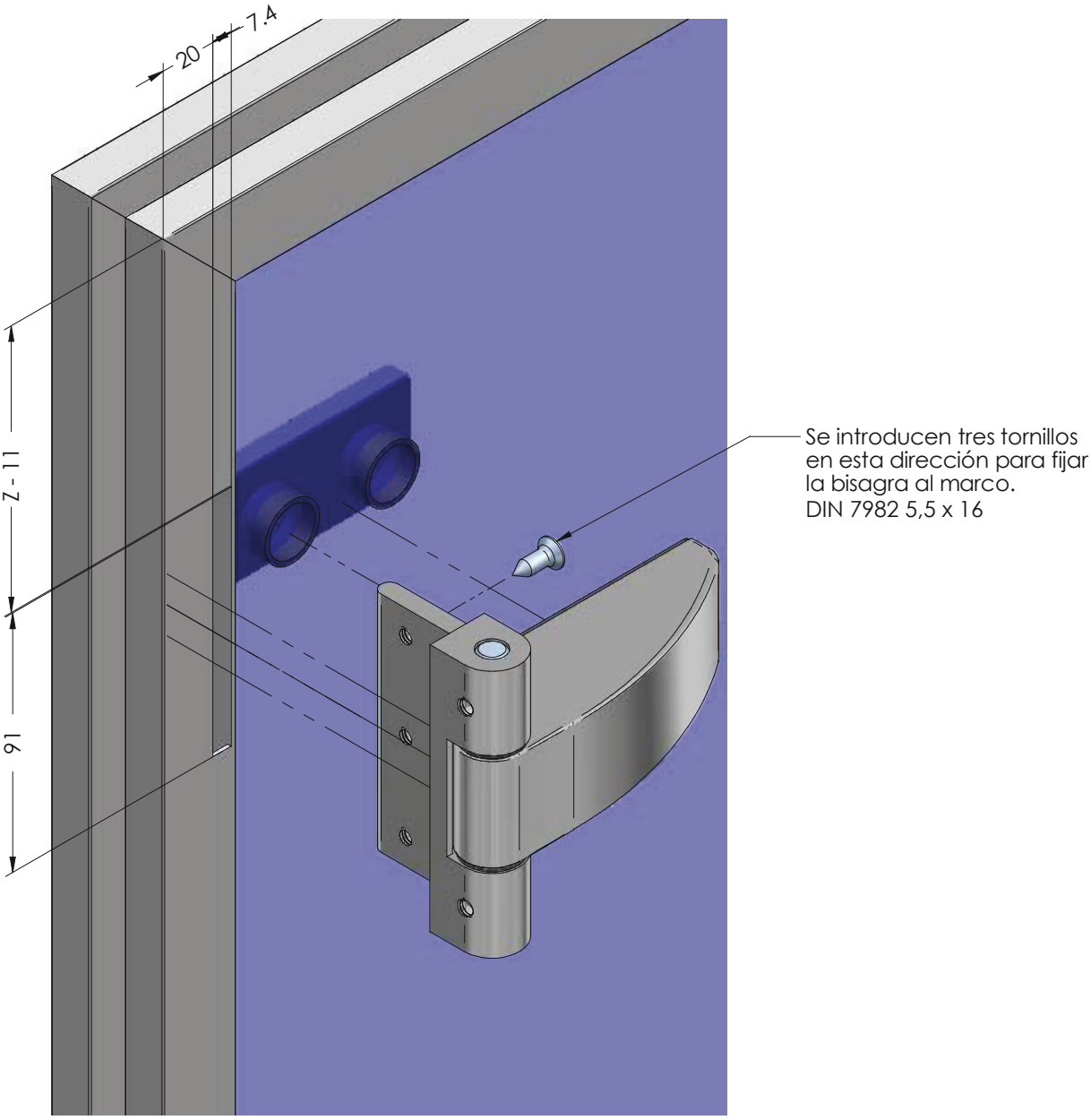

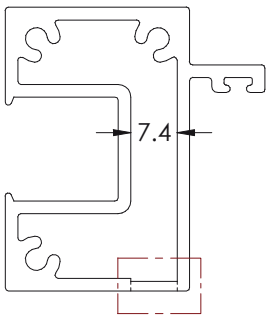

DETALLE M

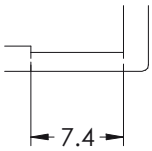

Bisagra de Puerta - Vidrio

Taladros del cristal de puerta para la colocación de la bisagra.

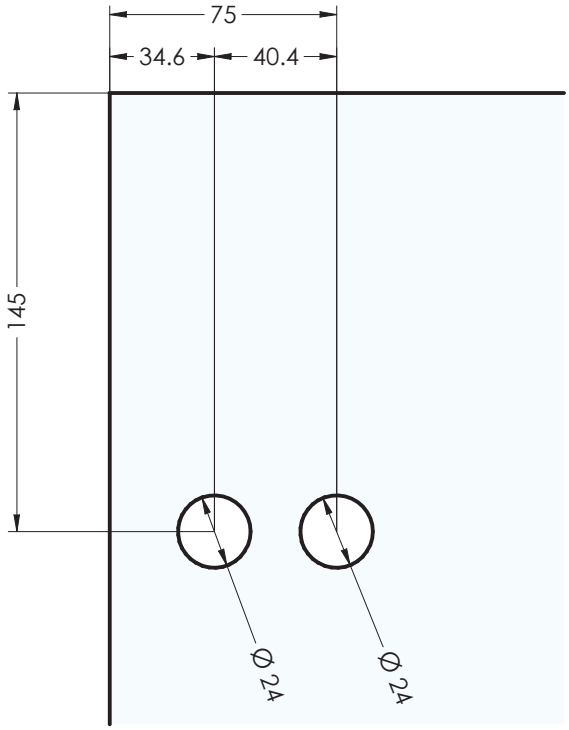

DETALLE A

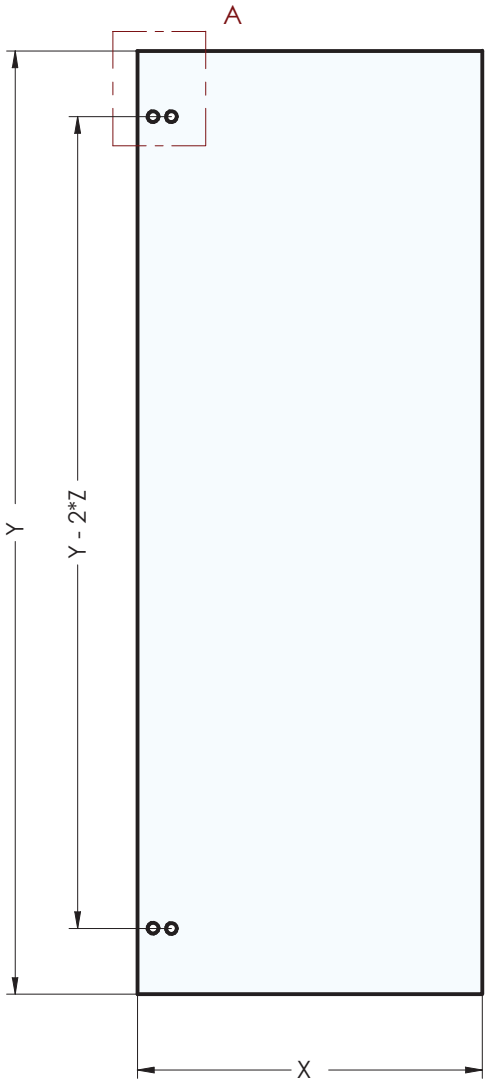

Nota: Es posible que el vidrio necesite otro mecanizado para la colocación de la manilla de apertura y/o cerradura. Consulta con el proveedor de dicho accesorio.

Corte del cristal según la distancia entre marcos.

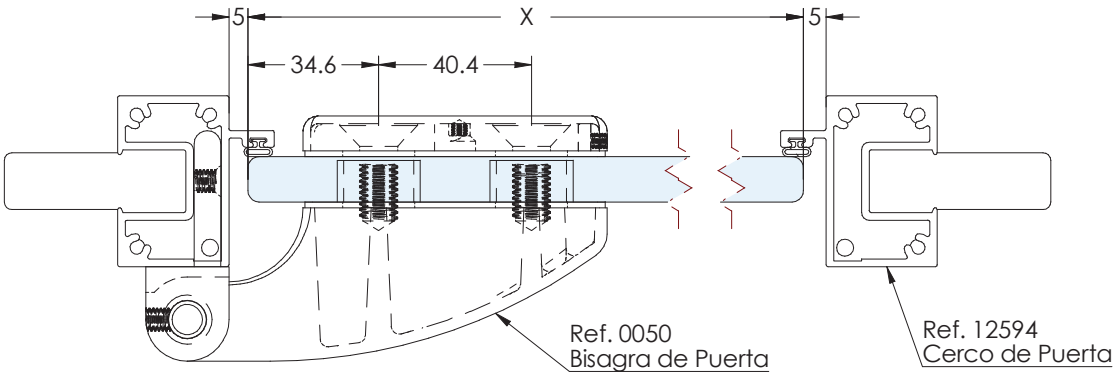

Sujeción inferior para el cerco de puerta

Una vez regulado y situado
introducir este segundo tornillo.

Para la fijación al suelo introducir
primero este tornillo.
Permite regulación.
Nota:
La tornillería a utilizar
dependerá del suelo.
(Máximo Ø5mm)

0051 - Sujección para cerco
No guardan mano.

Tres tornillos para sujetar la pieza
al cerco lateral
(DIN 7982 C3,9 x 25)

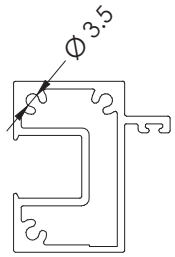

12594 - Cerco de Puerta
1:2

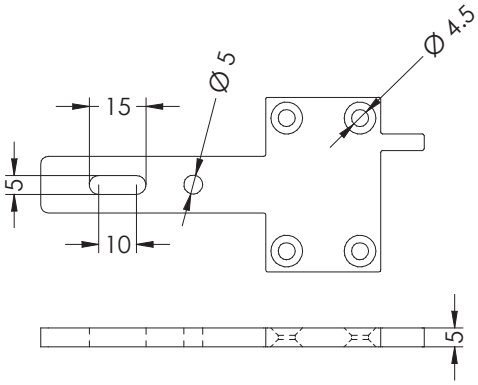

0051 - Pieza inferior para puerta
1:2

Sujeción superior para el cerco de puerta

Tres tornillos para sujetar la pieza al cerco lateral (DIN 7982 C3,9 x 25)

Para la fijación al perfil base introducir primero este tornillo. Permite regulación.

Una vez regulado y situado introducir este segundo tornillo.
Nota:
La tornillería a utilizar dependerá del techo. (Máximo Ø5mm)

0051 - Sujección para cerco
No guardan mano.

La sujección para el cerco (Ref.0051) se introduce enre los dos perfiles y se atornilla al 12338

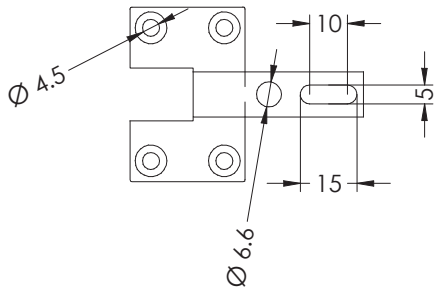

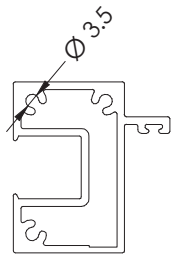

12594 - Cerco de Puerta
1:2

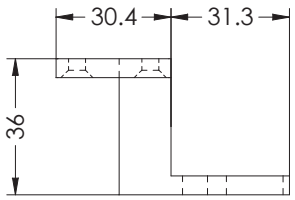

0051 - Pieza superior para puerta
1:2

Escuadras para el cerco de puerta

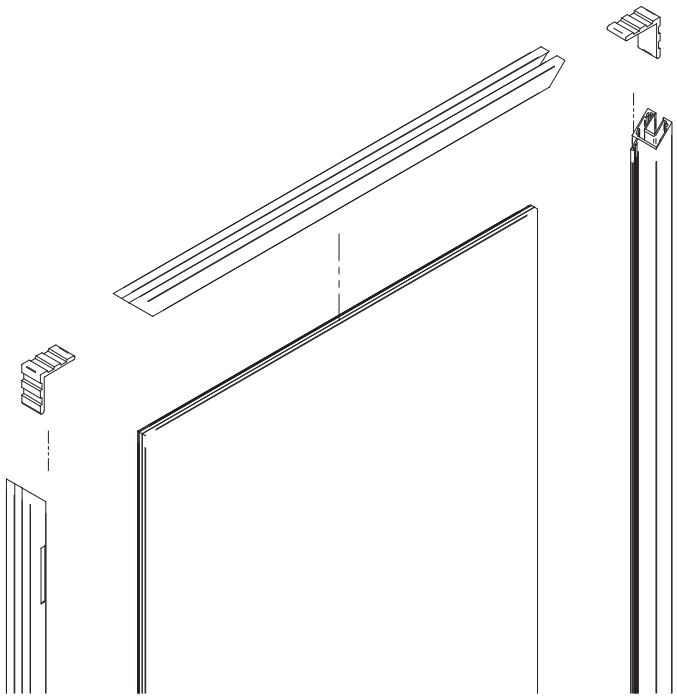

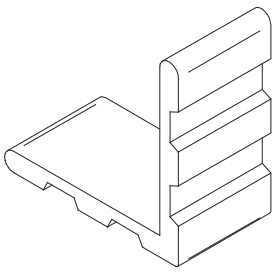

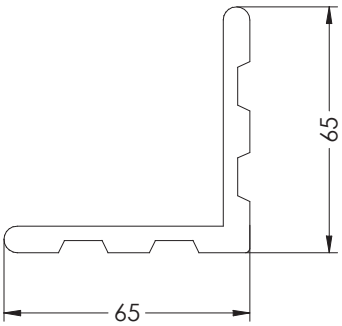

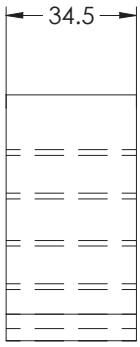

Ref. 1490

Escuadra para los ingletes
del cerco de puerta

Modelos de puerta

Sepueden realizar los siguientes modelos de puerta:

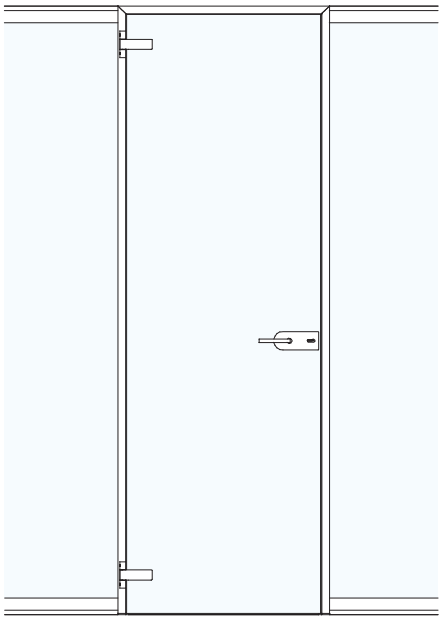

MODELO 1
Puerta de suelo a techo.
Marco de puerta superior perimetral

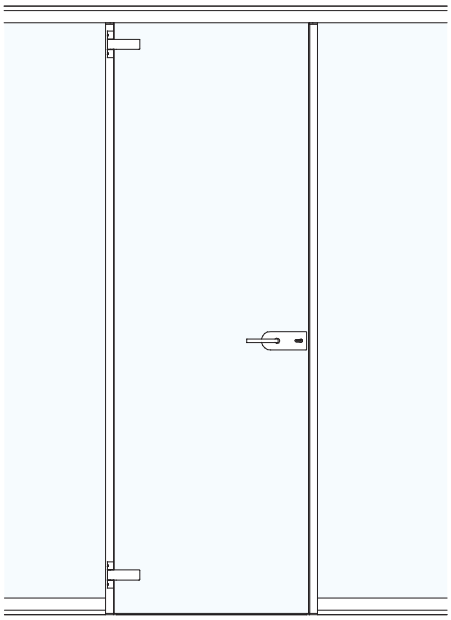

MODELO 2
Puerta de suelo a techo.
Sin marco de puerta superior.

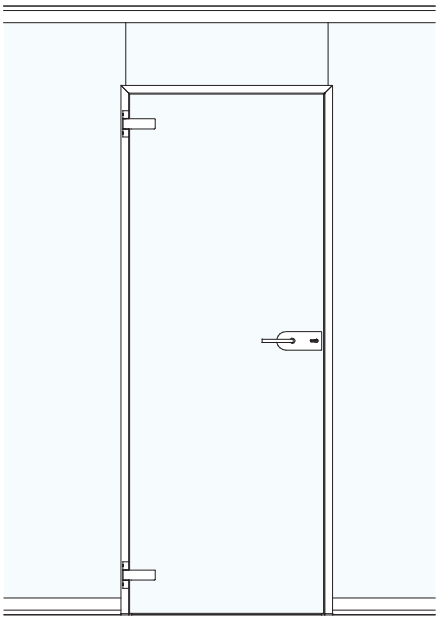

MODELO 3
Puerta de suelo a vidrio.
Marco de puerta superior perimetral.

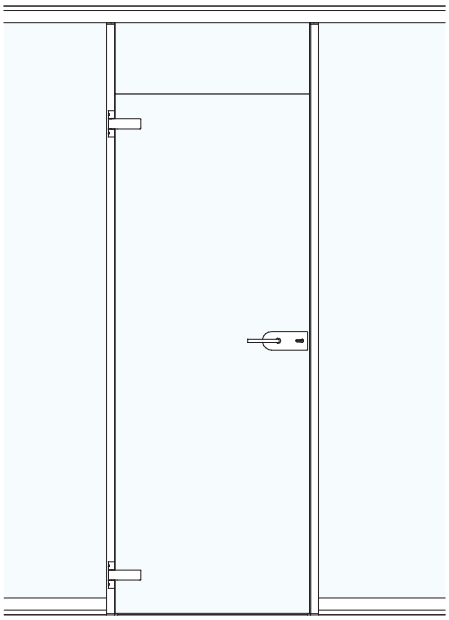

MODELO 4
Puerta de suelo a vidrio.
Sin marco de puerta superior.

Modelos de Puerta - Modelo 1

MODELO 1- Puerta de suelo a techo. Marco de puerta superior perimetral. Perfil base y tapeta atesta contra el marco de puerta.

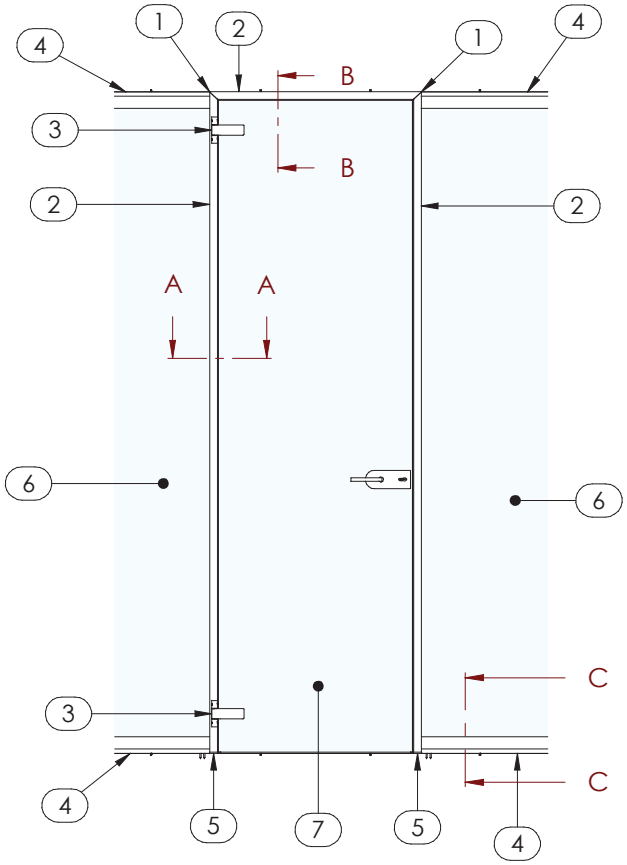

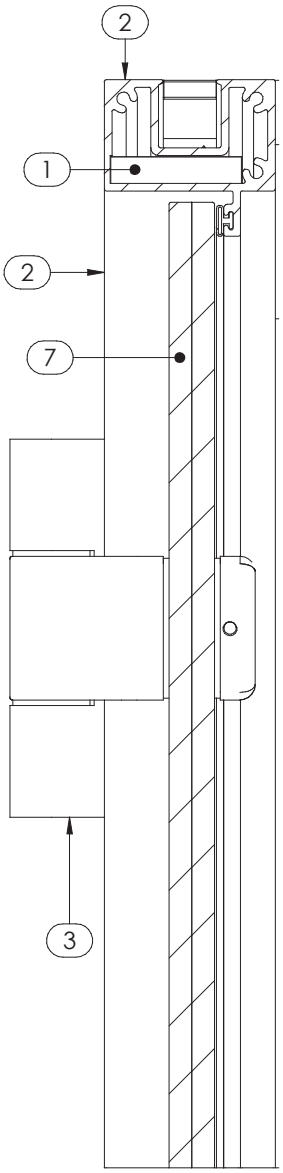

CORTE B-B
1:2

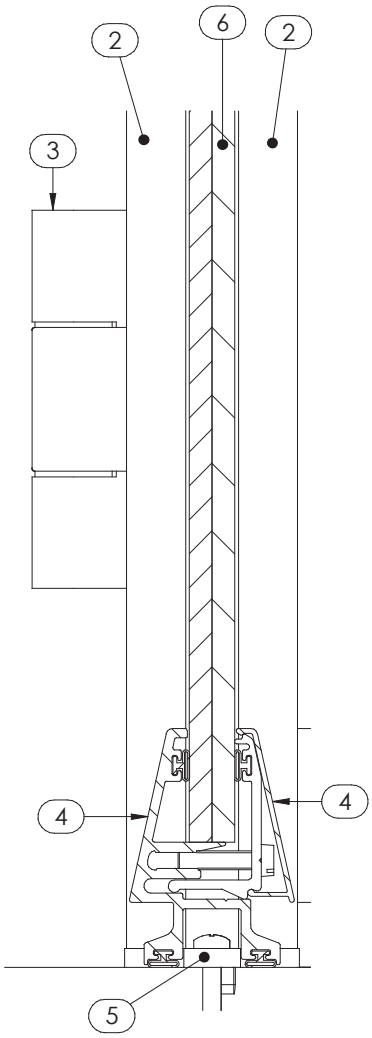

CORTE C-C

Nº	Descripción	Notas
1	Escuadra Ref.1490	Cortar a 34,5mm.
2	Marco de Puerta. Ref.12594	Superior y laterales a 45º
3	Bisagra de Puerta Ref.0050	
4	Perfiles para mampara cristal	Refs. 12337, 12338, 1339
5	Pie de Puerta Ref.0051	
6	Cristal para mampara	
7	Cristal para Puerta	

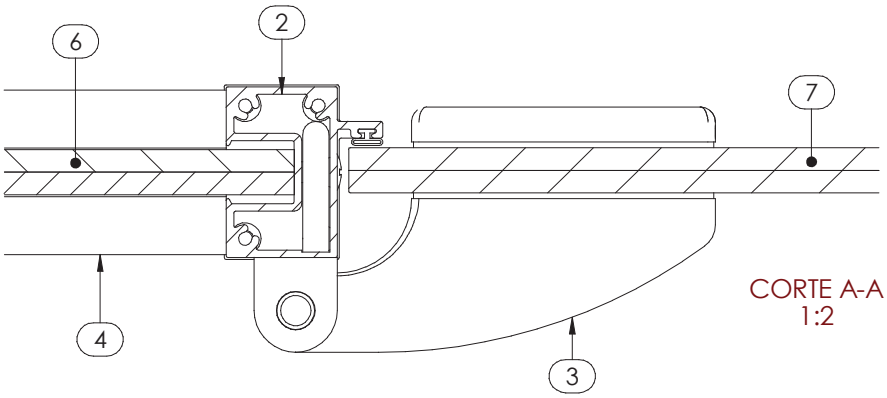

CORTE A-A
1:2

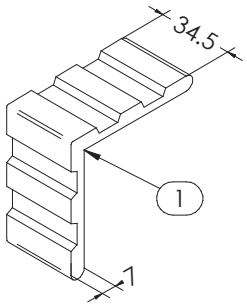

Matriz Ref.1490

Modelos de Puerta - Modelo 2

MODELO 2- Puerta de suelo a techo. Marco de puerta superior perimetral. Perfil base y tapeta atesta contra el marco de puerta.

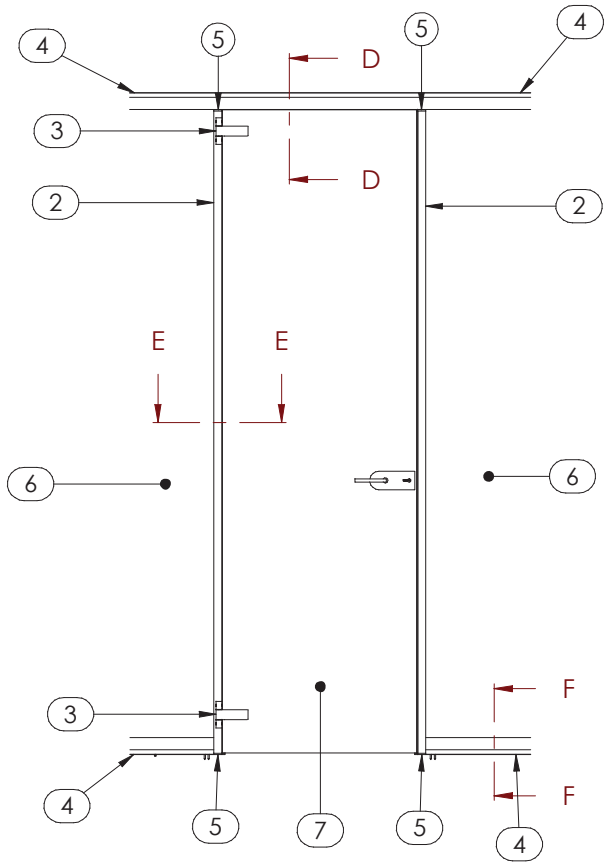

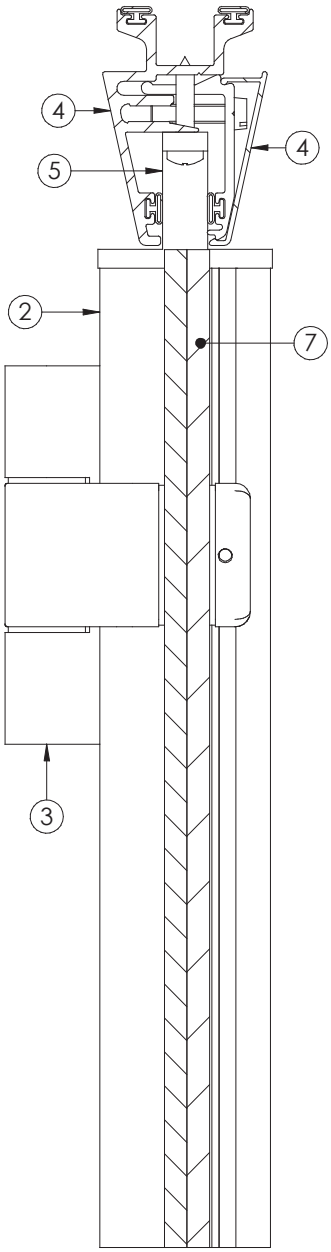

CORTE D-D
1:2

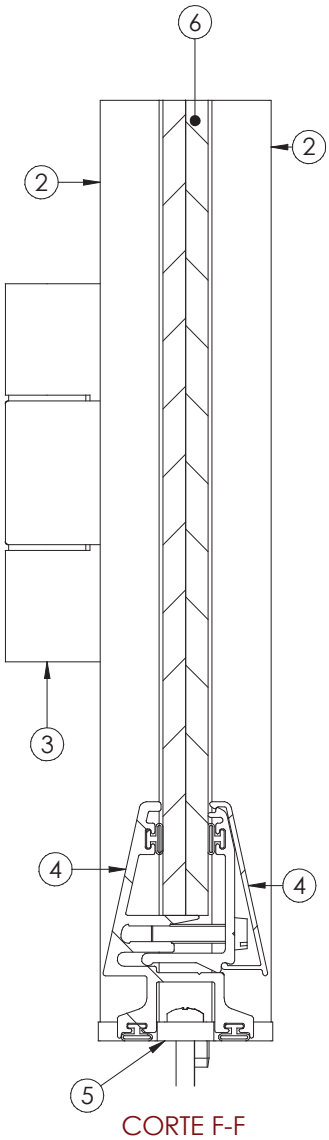

CORTE F-F
1:2

Nº	Descripción	Notas
2	Marco de Puerta. Ref.12594	Superior y laterales a 45º
3	Bisagra de Puerta Ref.0050	
4	Perfiles para mampara cristal	Refs. 12337, 12338, 1339
5	Conjunto sujección de Puerta Ref.0051	
6	Cristal para mampara	
7	Cristal para Puerta	

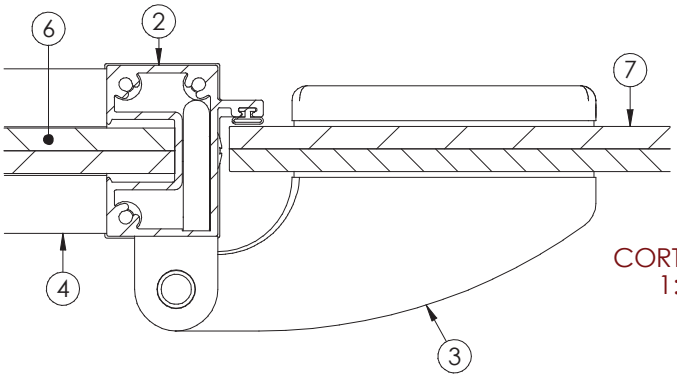

CORTE E-E
1:2

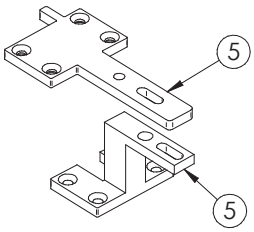

Ref. 0051

Modelos de Puerta - Modelo 3

MODELO 3- Puerta de suelo a techo. Marco de puerta superior perimetral. Perfil base y tapeta atesta contra el marco de puerta.

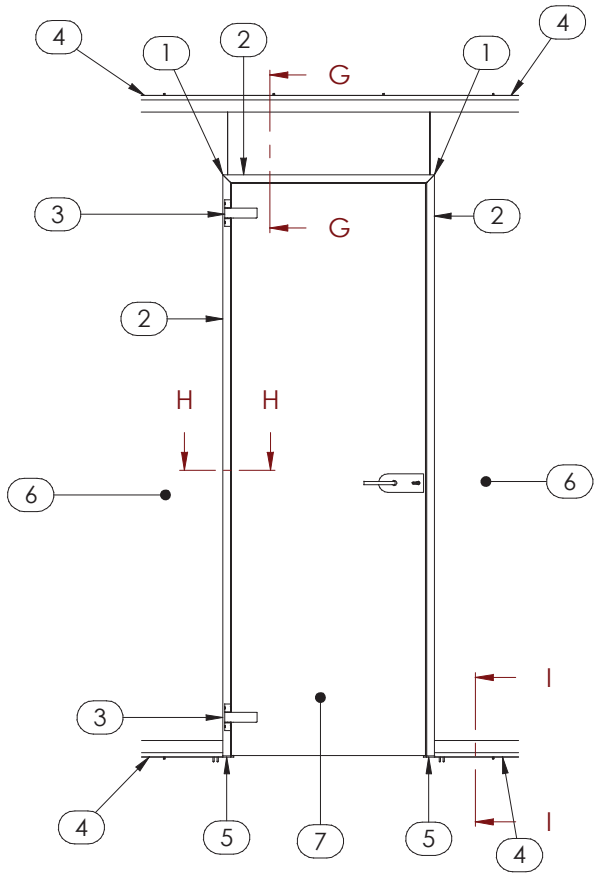

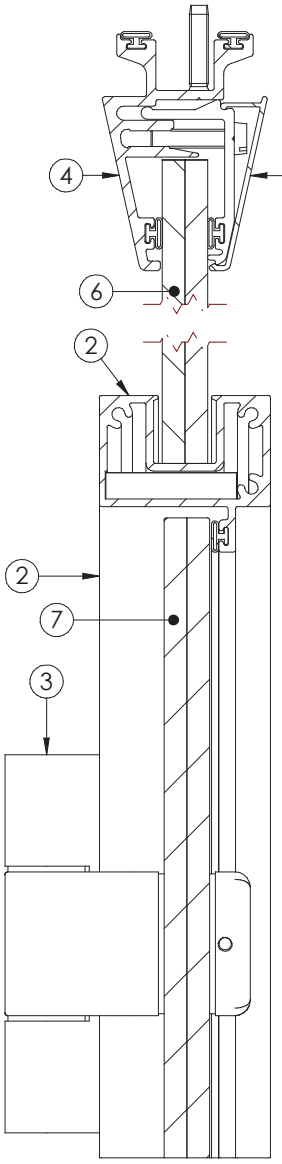

CORTE G-G
1:2

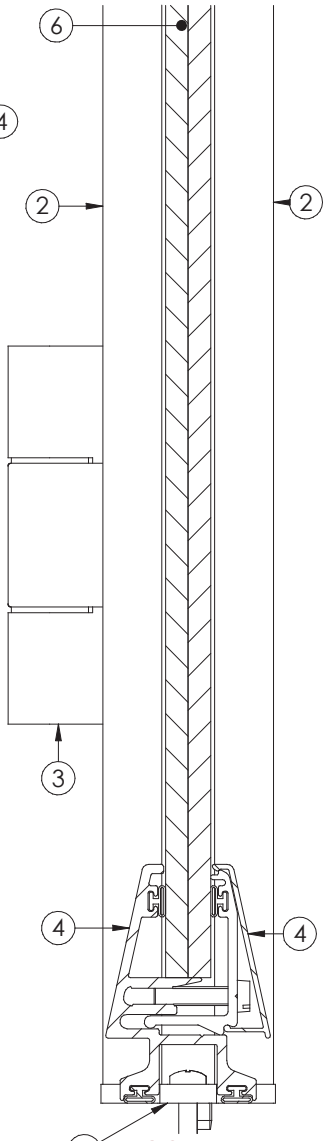

CORTE I-I
1:2

Nº	Descripción	Notas
1	Escuadra Ref.1490	Cortar a 34,5mm.
2	Marco de Puerta. Ref.12594	Superior y laterales a 45º
3	Bisagra de Puerta Ref.0050	
4	Perfiles para mampara cristal	Refs. 12337, 12338, 1339
5	Pie de Puerta Ref.0051	
6	Cristal para mampara	
7	Cristal para Puerta	

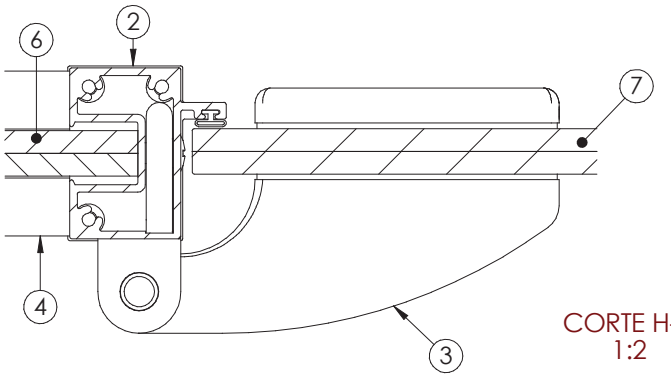

CORTE H-H
1:2

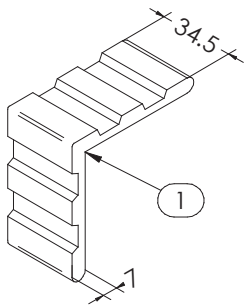

Matriz Ref.1490

Modelos de Puerta - Modelo 4

MODELO 4- Puerta de suelo a techo. Marco de puerta superior perimetral. Perfil base y tapeta atesta contra el marco de puerta.

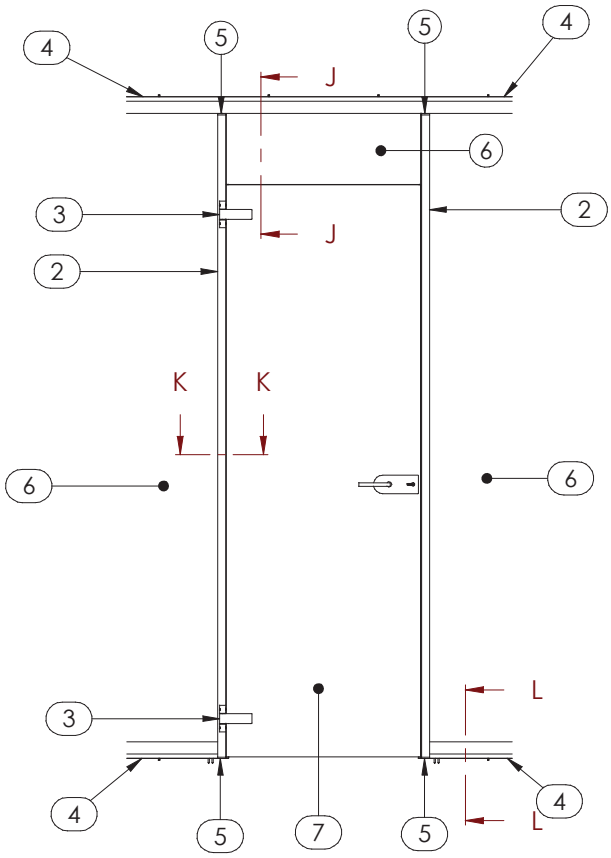

Nº	Descripción	Notas
2	Marco de Puerta. Ref.12594	Superior y laterales a 45º
3	Bisagra de Puerta Ref.0050	
4	Perfiles para mampara cristal	Refs. 12337, 12338, 1339
5	Conjunto sujección de Puerta Ref.0051	
6	Cristal para mampara	
7	Cristal para Puerta	

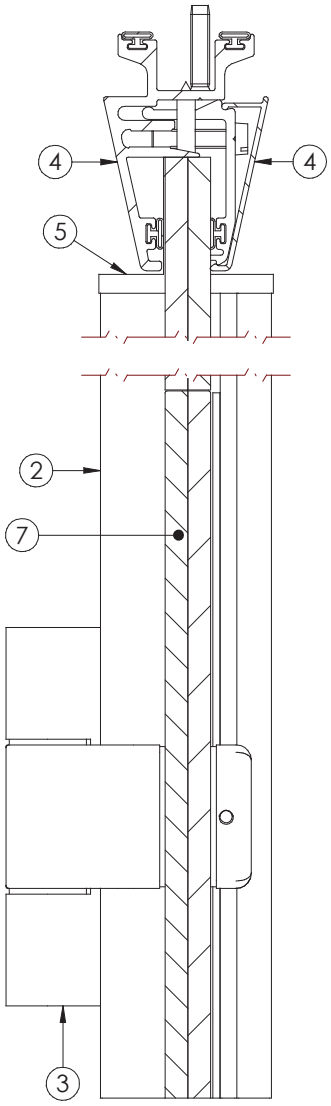

CORTE J-J
1:2

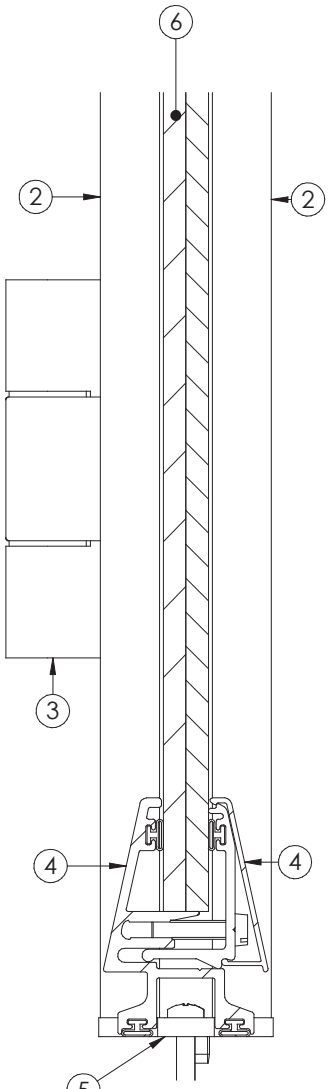

CORTE L-L
1:2

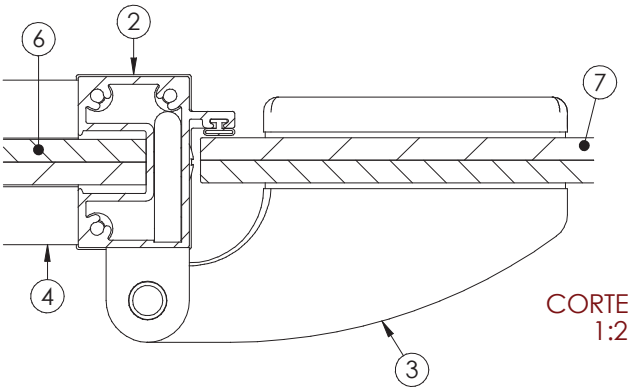

CORTE K-K
1:2

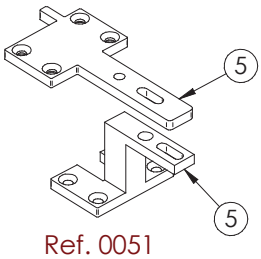

Ref. 0051

Remate a Pared

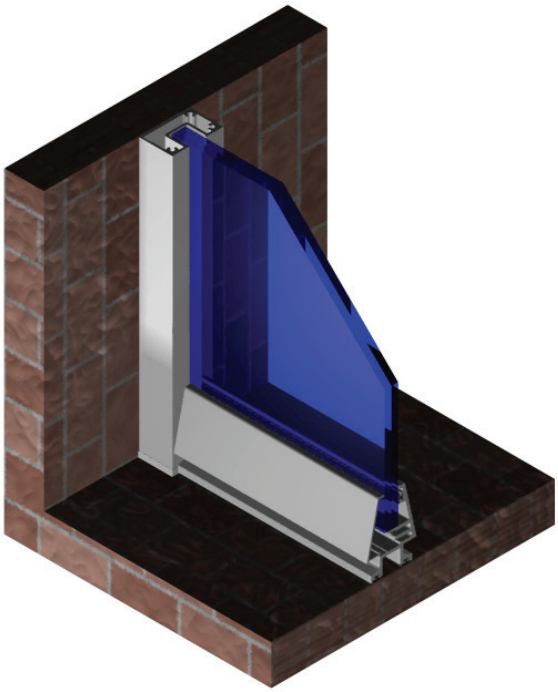

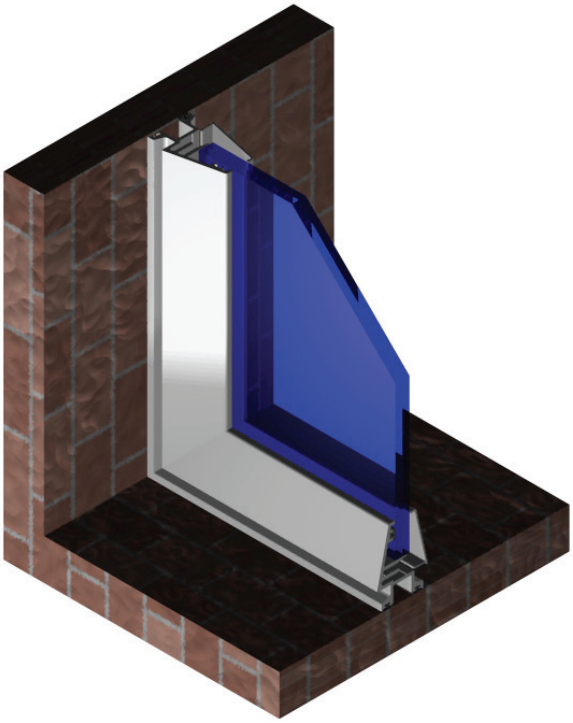

mobiliar
fábrica mobiliario oficinas

Empresa Homologada por la
Dirección General del Patrimonio del Estado

mobiliar@mobiliar.es
www.mobiliar.es
902 365 064

CENTRAL
C/ La Fragua, 5 • Edificio Mobiliar • P.I. "Los Rosales"
Tel.: 916 656 230 • Fax: 916 641 506
28933 Móstoles (Madrid)

DELEGACIÓN
C/ Pere el Ceremonios, 3 • Nave 2 • P.I. "Masía de Espí"
Tel.: 961 534 064 • Fax: 961 537 790
46930 Quart de Poblet (Valencia)

FÁBRICA
Avda. de las Retamas, s/n • P.I. "Monte Boyal"
Tel.: 918 171 744 • Fax: 918 170 952
45950 Casarrubios del Monte (Toledo)