mobiliar
fábrica mobiliario oficinas

SERIE ESPACIO

ASESORAMIENTO PERSONALIZADO	INGENIERÍA Y PROYECTOS	SOLUCIONES LLAVE EN MANO	EQUIPAMIENTO INTEGRAL	ATENCIÓN AL CLIENTE

Empresa Homologada por la
Dirección General del Patrimonio del Estado

mobiliar@mobiliar.es
www.mobiliar.es
902 365 064

TABIQUES MÓVILES

AMBIENTE, ESPACIO, COMPACTO Y VIDRIO

Mono y Multidireccional, con sistema de desplazamiento por guía corredera superior. Almacenamiento a uno, a ambos lados, o en aparcamientos distantes. Fijación por sistema telescópico, falleba o pasador (según el modelo).

Módulos de hasta 1.200 mm. de ancho compuestos por doble tablero de 10, 13 ó 16 mm en melamina o vinilo, con cámara de aire o aislamiento interior. Tablero macizo de 30 mm. o cristal laminar de 5+5.

Carril superior de aluminio fijado mediante estructura auxiliar niveladora, con soporte para remate de techo o galería.Carros de desplazamiento con rodamientos en acero para un perfecto y suave desplazamiento de los paneles en las guías correderas.

Puertas y módulos acristalados encastrables en paneles ciegos. Hoja de 45 mm. de grosor y de 82, 72 ó 62 cm. de ancho. Ventana de doble cristal de 5 mm. con vinilo o persianas venecianas entrecristales opcionales.

TABIQUES MÓVILES

GUÍAS Y CARROS DE DESPLAZAMIENTO

MONODIRECCIONAL

MULTIDIRECCIONAL

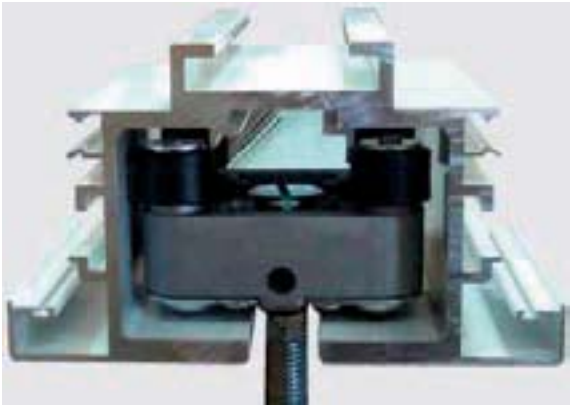

INSTALACIÓN Y NIVELACIÓN DE GUÍAS

ENRRASADO

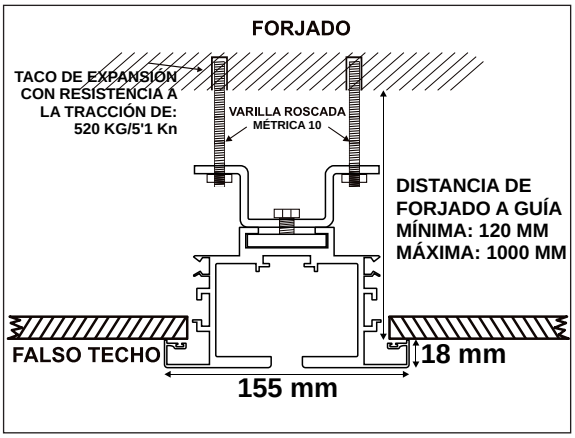

CON GALERÍA

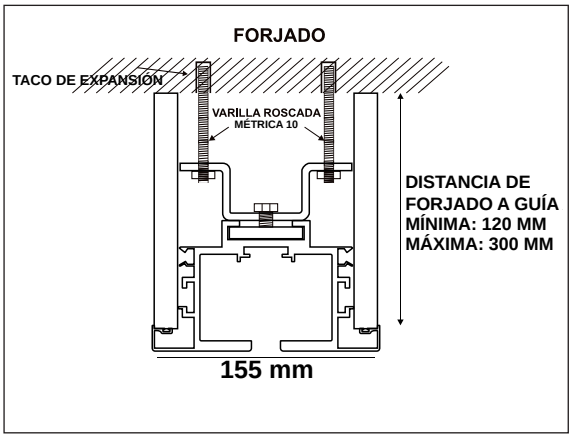

TABIQUES MÓVILES

MODELO ESPACIO

Separación de espacios versátil y rápida, con un aceptable nivel de aislamiento sin renunciar a la estética. Indicados para salones, comedores, almacenes, etc. Múltiples posibilidades de acabado: melaminas, vinilos, estratificados, etc.

Sistema de cierre por falleba, accionado mediante manivela por canto, expandiendo ballesta para la aproximación de topes de goma antideslizantes superior e inferior. Estructura en aluminio, con juntas cortavientos de goma para su aislamiento acústico. Y banda magnética para una perfecta adherencia entre paneles.

VISTA EN CORTE TRANSVERSAL

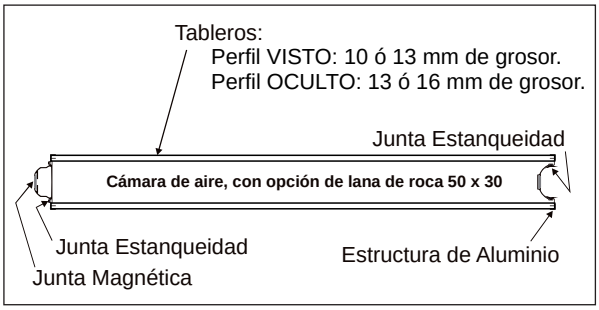

PESOS:

Tablero de 10: 18,7 kg/m^2
Tablero de 13: 20,4 kg/m^2
Tablero de 16: 22 kg/m^2

SECCIÓN LONGITUDINAL

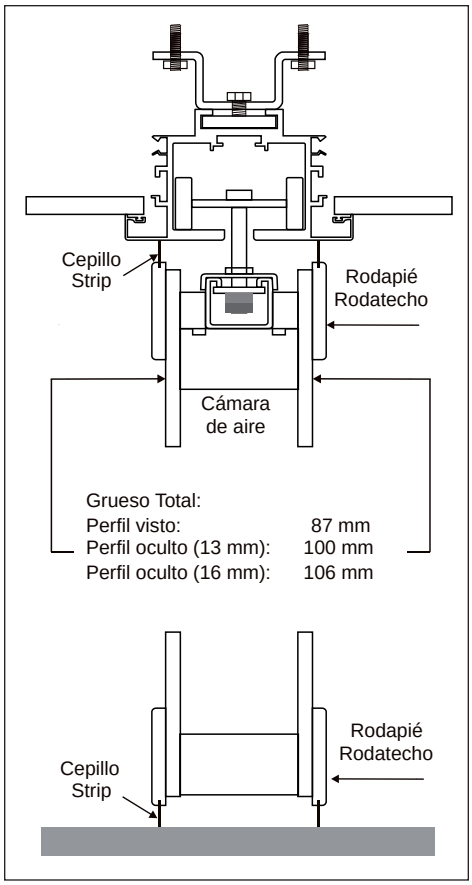

TABIQUES MÓVILES

MÓDULOS DE PUERTA Y ACRISTALADOS

PUERTA: Cerco telescópico de aluminio encastrado en módulo, con juntas sellantes de goma, grueso de 45 mm. con manivela y cerradura. Con opción de acristalar. Con hojas de puerta de 82, 72 ó 62 cm.

VENTANA: Cerco de aluminio con doble cristal de 5 mm., vinilo y/o persianas venecianas entrecristales opcionales.

ENSAYOS DE AISLAMIENTO ACÚSTICO

Frec. f Hz	R dB
100	28,7
125	29,3
160	30,0
200	34,3
250	34,5
315	36,4
400	40,2
500	43,7
630	46,6
800	49,5
1000	51,0
1250	51,4
1600	48,7
2000	48,9
2500	49,7
3150	50,6
4000	51,7
5000	51,0

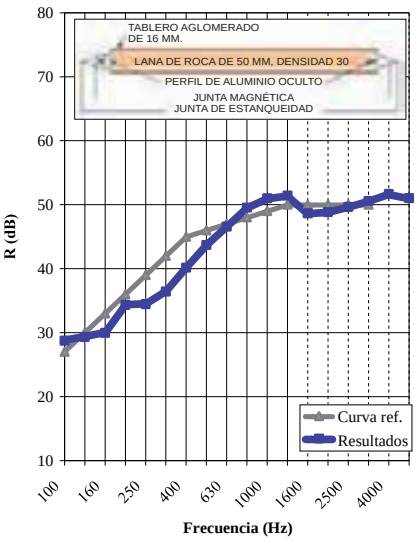

Aislamiento global calculado según la Norma ISO 717-1:1996:
R w (C;Ctr) = **46** (-2 ; -5) **dB**
Aislamiento global en dBA (entre 100 y 5000 Hz):
R A = **45,1 dBA**

Fecha ensayo:
8/07/2010

ENAC

mobiliar
fábrica mobiliario oficinas

Empresa Homologada por la
Dirección General del Patrimonio del Estado

mobiliar@mobiliar.es
www.mobiliar.es
902 365 064

CENTRAL
C/ La Fragua, 5 • Edificio Mobiliar • P.I. "Los Rosales"
Tel.: 916 656 230 • Fax: 916 641 506
28933 Móstoles (Madrid)

DELEGACIÓN
C/ Pere el Ceremonios, 3 • Nave 2 • P.I. "Masía de Espí"
Tel.: 961 534 064 • Fax: 961 537 790
46930 Quart de Poblet (Valencia)

FÁBRICA
Avda. de las Retamas, s/n • P.I. "Monte Boyal"
Tel.: 918 171 744 • Fax: 918 170 952
45950 Casarrubios del Monte (Toledo)